FSK™ 去皮机驱动辊改造

⚠警告

这款去皮机具有锋利的刀片。 更换驱动辊将使刀片露出。 时刻保持谨慎。

所需工具:
锤子
5/32英寸冲销
5/32英寸内六角扳手
一字螺丝刀

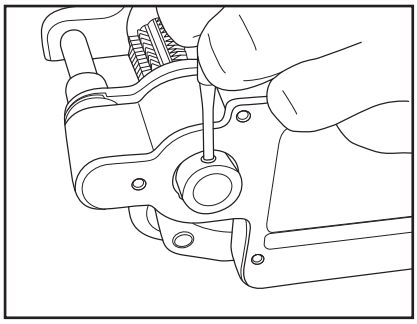

1. 用锤子和冲销卸下链轮固定销。

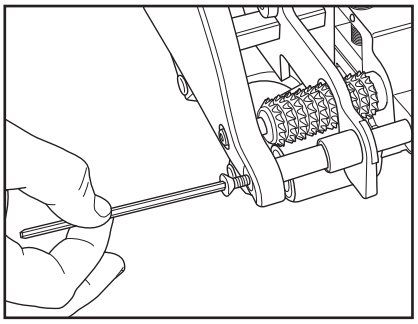

2. 将工具转到另一侧。 使用六角扳手卸下两个手柄固定螺钉。 从工具上卸下手柄。

注意: 锋利的刀片

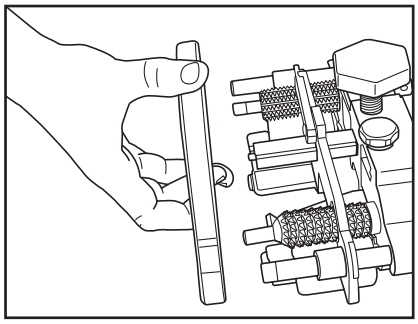

3. 从工具上卸下手柄。

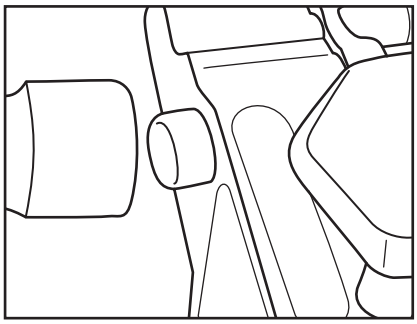

4. 轻轻敲出最靠近刀片的前驱动轴。

注意: 锋利的刀片

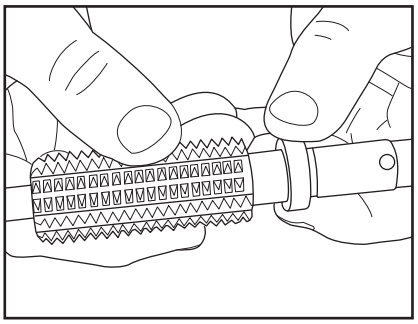

5. 从驱动轴上拆下垫片。

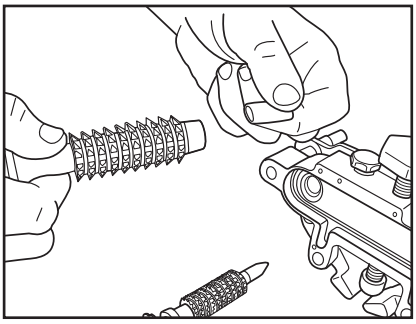

6. 从新的备用驱动轴上卸下大的固定盖。 把旧驱动轴取下的垫片装到新的驱动轴上。

FLEXCO

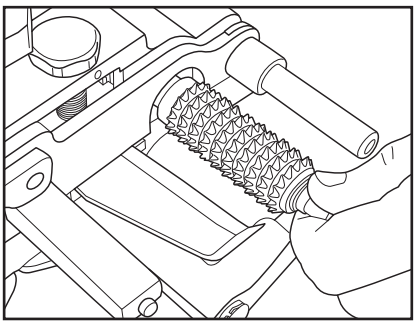

7. 将新的驱动轴放在去皮机上。

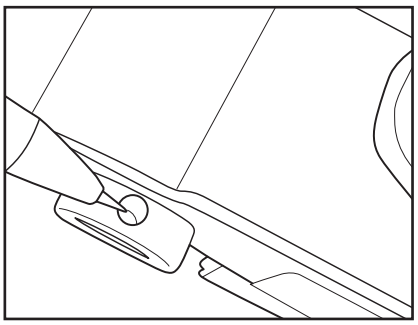

8. 将驱动轴上的孔与链轮孔对齐。

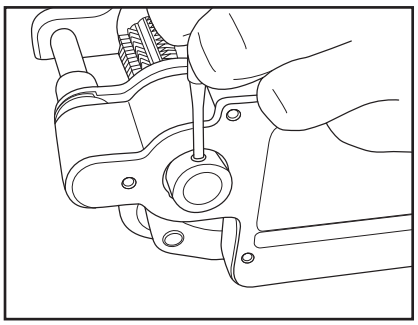

9. 用锤子和冲销插入链轮固定销。

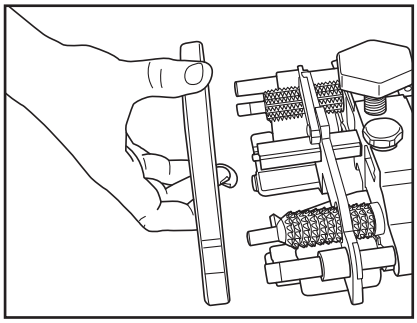

10. 取下小固定盖，然后将手柄放在工具上。

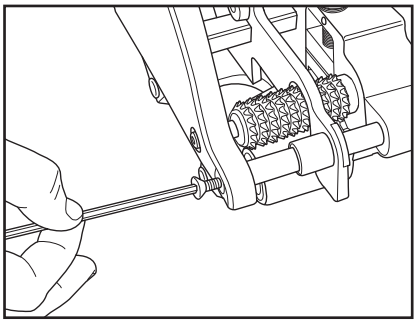

11. 用六角扳手拧紧两个手柄固定螺钉。

要了解 Flexco 其他分公司和产品或查找授权经销商，请访问 **www.flexco.com**.

©2009 Flexible Steel Lacing Company. Flexco® 是注册商标. 12-28-23. X6203