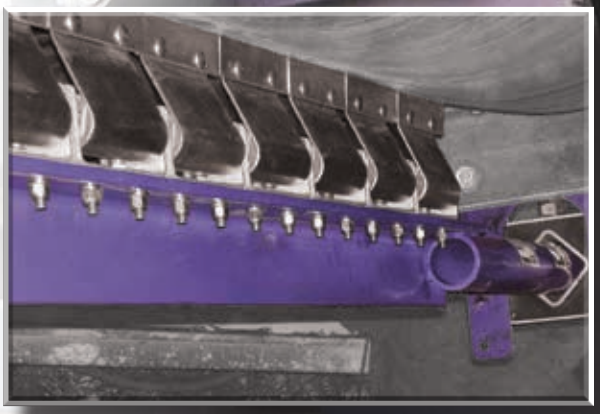

EQUIPEMENT POUR CONVOYEUR À BANDE

Votre ligne reste toujours opérationnelle.

FLEXCO

Partners in Productivity

DES SOLUTIONS POUR TOUT PROBLÈME SUR LA BANDE TRANSPORTEUSE

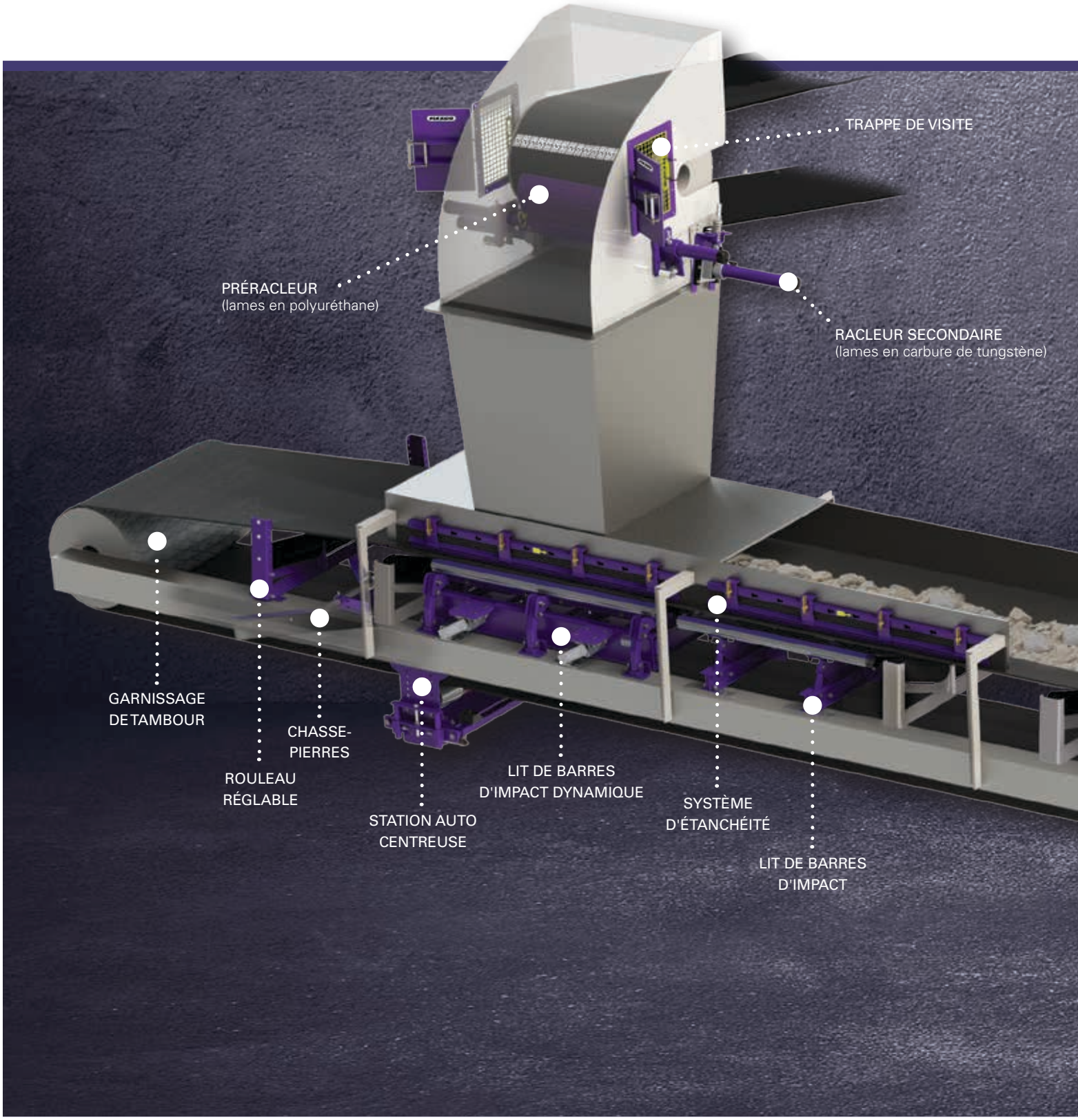

Forte de plus de 100 ans d'expérience dans le secteur des convoyeurs à bande, Flexco sait que le maintien d'une ligne toujours opérationnelle est primordial pour la réussite de votre activité. C'est pourquoi nous avons développé une gamme complète de produits innovants pour convoyeur à bande innovants afin de répondre aux problèmes que vous pouvez rencontrer.

Résidus

Matériaux restant collés à la bande après avoir quitté le point de transfert et continuant à tomber le long du brin de retour du convoyeur. Pour éliminer les résidus, nous proposons les solutions suivants :

- **Racleurs**
- **Chasse-pierres**
- **Lames de rechange**

Patinage de la bande

Se produit lorsque le tambour de tête n'agrippe pas suffisamment la bande en raison d'un manque de frottement. Pour éliminer le déport, nous proposons les solutions suivantes :

- **Garnissage de tambour en céramique**
- **Garnissage de tambour en caoutchouc**

Déport

La bande se dévie d'un côté ou de l'autre, provoquant la perte de matière, l'usure inégale de la bande et des dommages potentiels du convoyeur. Pour réduire le déport, nous proposons les solutions suivants :

- **Stations auto centreuses**
- **Stations de guidage**

Perte de matière

Matériau tombant de la bande, généralement au niveau des points de transfert et de charge. Pour réduire la perte de matière, nous proposons les solutions suivantes :

- **Systèmes d'étanchéité latérale**
- **Lits de barres d'impact**
- **Chasse-pierres**

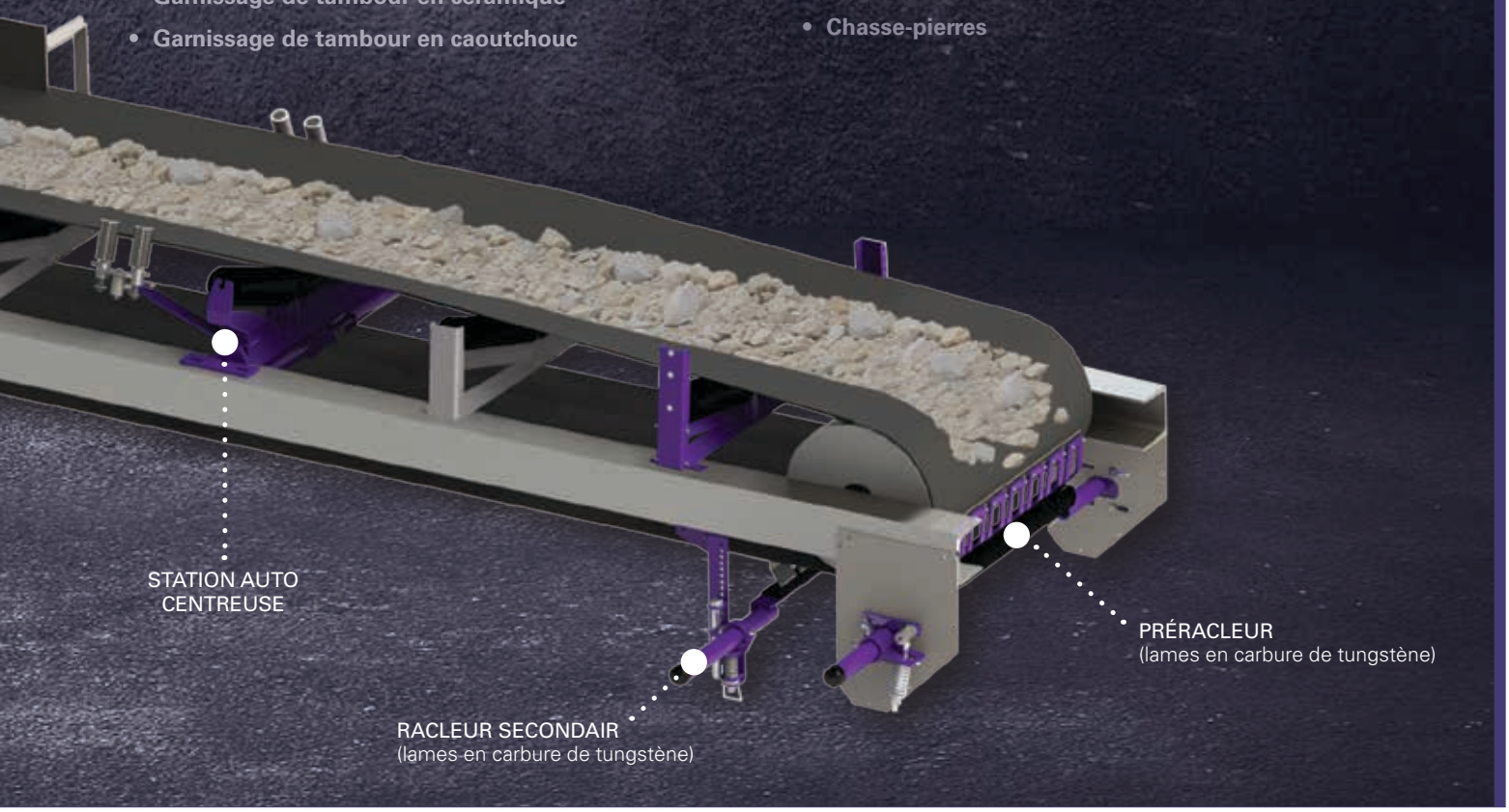

Des conceptions innovantes, une technique avancée, l'expérience du terrain

Depuis 1907, nous œuvrons dans le but d'améliorer les performances et la productivité des bandes. Nous avons ainsi passé de nombreuses heures sur le terrain, directement aux côtés des clients afin de connaître leurs défis quotidiens.

Sur la base de ces informations difficilement recueillies, nous concevons des équipements pour convoyeur à bande plus performants et de longévité accrue. En réalité, nous avons initié un grand nombre de fonctions avancées devenues depuis lors des standard dans notre secteur.

Innovations en matière de racleurs

- Profil de lames à facettes breveté : les bords de ces lames sont continuellement renouvelés, pour un raclage plus efficace
- Lames de racleur en carbure de tungstène plus performantes : après des années d'essais et de recherche, nous avons créé des lames plus durables et dont l'usure est régulière
- Systèmes de tension à ressort pour applications lourdes : jouant un rôle important dans les systèmes de raclage, nos systèmes de tension permettent une inspection visuelle facile et maintiennent la tension adéquate
- Raclage « largeur du flux de matière » : cette option unique permet d'adapter la largeur du racleur au flux de matière réel, ce qui réduit l'usure inégale des lames
- Axes de plus grand diamètre : nos axes ont été conçus pour résister aux forces de torsion puissantes provoquées par le déplacement continu de la bande

Innovations en matière de centrage de la bande

- Technologie de pivot et de basculement : des capteurs spéciaux détectent la déviation de la bande et la guident afin qu'elle reprenne sa trajectoire

Innovations en matière de lit de barres d'impact

- Technologie Velocity Reduction Technology™ : il s'agit d'une fonction exclusive des lits de barres d'impact, amortissant l'énergie de l'impact afin de réduire la dégradation ou le rebond de matière
- Fonction Slide-Out Service™ : elle a été conçue pour un remplacement rapide et sans danger des barres

Innovations en matière de garnissage

- Une solution céramique à 80 % : nous avons été les premiers à proposer cette option
- Une installation incroyablement rapide : notre garnissage à souder est deux fois plus rapide à installer que les autres produits de garnissage

Mineline® : lorsque les produits « standard » ne sont pas adaptés.

Les produits Flexco Mineline® ont été conçus et pensés pour fonctionner à longueur de journée dans les applications les plus difficiles dans le monde. Quelle que soit l'application, comme l'exploitation souterraine de charbon, les entrepôts de chargement portuaires ou autres applications à fort tonnage testant la résistance et la durabilité de nos systèmes de convoyeur, Mineline est la réponse que vous attendez. Les clients attendent d'un racleur, d'un lit de barres d'impact ou d'un dispositif de centrage Flexco labellisé Mineline, qu'il excelle, même dans les situations dans lesquelles d'autres produits ont échoué. Ce label se présente comme suit :

MINE TESTED MINELINE CERTIFIED TOUGH

Les équipements Flexco pour convoyeur à bande sont avantageux pour votre bande comme pour vos résultats financiers

Économies budgétaires

- Les racleurs et autres équipements Flexco pour convoyeur à bande Flexco augmentent la durée de vie de la bande en réduisant l'usure due aux résidus, au déport et à d'autres problèmes. Étant donné le coût d'une bande, la capacité de conserver vos bandes plus longtemps représente une économie significative.
- Nos solutions favorisent également la réduction de l'usure des autres éléments clés du convoyeur, comme les rouleaux, les tambours, les jonctions et bien d'autres encore. Cela constitue une autre source d'économie.
- En réduisant les résidus, le déversement et les autres problèmes de bande, nos équipements réduisent également les dangers liés à la sécurité. Et, comme les accidents peuvent être coûteux, en termes de perte de productivité et d'amendes éventuelles, ceci est un autre avantage économique.

Coûts d'entretien réduits

- Étant donné qu'ils réduisent la perte de matière, nos produits de convoyeur à bande diminuent le temps consacré au nettoyage.
- Sachant que votre bande et les autres éléments importants du convoyeur sont protégés des dommages, le temps passé à réparer et l'argent dépensé à l'achat de pièces de rechange sont réduits. En réalité, les études montrent que le passage de 3 à 1 pour cent des résidus peut entraîner une réduction de 67 % des coûts d'entretien.

Des performances efficaces et homogènes

- Les arrêts non programmés pour l'entretien ou la réparation entraînent d'importantes pertes de production. Nos équipements pour convoyeur à bande vous aident à maximiser les temps de fonctionnement en corrigeant les problèmes, comme le déport et les résidus, qui provoquent généralement des dommages sur tout le système.

Plus de sécurité

- Les études montrent qu'environ 42 pour cent des accidents liés aux convoyeurs se produisent au cours des opérations d'entretien. Nos racleurs et autres équipements pour convoyeur à bande minimisent les opérations d'entretien nécessaires, réduisant ainsi les risques d'accident.

Disponibilité technique

- L'entretien correct des produits, tels que les racleurs de bande et lits de barres d'impact, est primordial pour vous assurer des performances efficaces et durables. C'est pourquoi tous les produits de Flexco ont été conçus avec des fonctions facilitant leur entretien régulier.
- Nous nous efforçons d'améliorer en permanence nos produits faciles d'entretien, afin d'en faciliter davantage la maintenance. Par exemple, nous avons ajouté une cassette de lames faciles à remplacer dans le racleur secondaire pour applications lourdes MHS, ainsi que des barres Slide-Out Service™ à nos lits d'impact DRX™.

VOTRE PROBLÈME : RÉSIDUS
NOTRE SOLUTION : DES SYSTÈMES DE RACLAGE AVANCÉS

Étape 1 Comprendre les options dont vous disposez

RACLEURS DE BANDE

Préracleurs

- Montés sur le tambour de tête et sous le débit de matière
- Idéaux pour enlever les morceaux de matière de taille importante, généralement 60 à 70 pour cent des résidus initiaux
- Largeur de lame/options de flux de matière

Racleurs secondaires

- Situés juste après le point où la bande quitte le tambour de tête, et n'importe où le long de l'axe de la bande
- Particulièrement utiles pour enlever les particules, afin d'augmenter l'efficacité du raclage à plus de 90 pour cent

OPTIONS DE LAMES

Polyuréthane

- Plus facile sur la bande
- Fonctionne bien avec les jonctions mécaniques
- Économique
- Formules spéciales pour les contraintes de température, de résistance chimique ou d'élimination d'eau

Carbure de tungstène :

- Efficacité de raclage de haut niveau
- Longue durée

Étape 2 10 critères clé pour analyser votre système de convoyeur

1. Vitesse et largeur de la bande*
2. Les types de jonction présents et leur état*
3. Toute caractéristique inhabituelle de votre charge ou de l'environnement (chaleur extrême, abrasivité, boue, etc.) ; un racleur spécifique pouvant supporter ces conditions peut être nécessaire*
4. Si la bande est réversible
5. Largeur de la structure du convoyeur
6. Diamètre du tambour ; généralement, plus le tambour est large, plus le racleur nécessaire est grand
7. État du tambour : si le tambour est usé ou bombé, une lame segmentée pourra réaliser un raclage plus efficace
8. L'endroit où vous prévoyez d'installer le racleur et l'espace dont il disposera
9. Flux de matière sur la bande : adapter le racleur à la largeur du flux de matière réduit l'usure inégale des lames
10. Le niveau de performance et d'entretien voulu

***Remarque :** la CEMA a créé un guide de classification des applications, qui aborde ces critères. Vous trouverez des explications supplémentaires à ce sujet page 7.*

Étape 3 Déterminer si vous avez besoin d'une solution complète

Certains opérateurs souhaitent que leurs bandes soient le plus propre possible ; d'autres ne sont pas gênés si de la matière reste incrustée.

Pour obtenir une efficacité de raclage maximale, il est préférable d'associer au préracleur un ou plusieurs racleurs secondaires pour composer un système complet. Si vous souhaitez n'installer qu'un seul racleur, essayez de cibler la zone, telle que le tambour de tête, où il aura le plus d'effet.

GUIDE DE CLASSIFICATION DES APPLICATIONS

La CEMA (Conveyor Equipment Manufacturers Association) a publié un guide ayant pour objectif explicite de fournir *« une méthode uniforme pour déterminer la classe d'application de chaque racleur »*. Il vise à vous aider à choisir le racleur ou le système de raclage adapté. Le guide intégral, intitulé **« Classification of Applications for Bulk Material Conveyor Belt Cleaning »,** ou la norme CEMA 576, est disponible auprès de la CEMA.

La classification se fonde sur un système à points attribués sur la base de cinq critères clés. Même si d'autres critères ont un rôle important, comme indiqué à la page 6, ces cinq critères-là ont été choisis comme éléments clés pour le choix du racleur ou du système de raclage adapté. Il s'agit des cinq critères suivants :

1. **largeur de la bande**
2. **vitesse de la bande**
3. **type de jonction**
4. **abrasivité de la matière**
5. **adhésivité/teneur en humidité de la matière**

Chacun de ces critères permet d'attribuer des points ; le nombre de points augmente en fonction de l'impact sur le racleur requis. Les largeurs de bande les plus larges, les vitesses de bande les plus élevées, l'introduction de jonctions mécaniques, l'augmentation de l'abrasivité de la matière (en utilisant la norme CEMA 550) et l'augmentation de la teneur en humidité de la matière correspondent au nombre total de points pour la notation d'une application.

Les résultats de la notation des applications a créé cinq classes :

Résultat	Classe
<6	1
7-10	2
11-15	3
16-23	4
>24	5

Vous trouverez les classes des racleurs Flexco conformément à cette classification indiquées tout au long de ce manuel pour servir de ressource supplémentaire afin de vous aider à choisir le système de raclage adapté à votre application, tout en gardant à l'esprit l'intégralité des critères indiqués à la page 6. Pour plus de détails sur chaque racleur, consultez le site www.flexco.com.

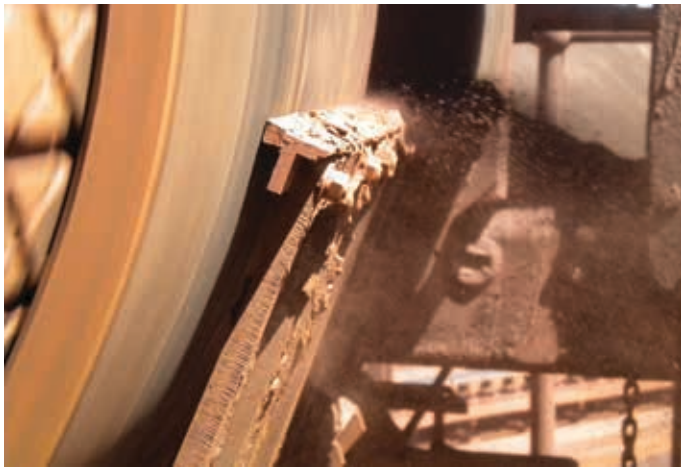

Illustration : Préracleur à lame V H-Type

Illustration : Racleur secondaire HD MHS

Illustration : Racleur secondaire MDWS

PRÉRACLEURS FLEXCO

FONCTIONS ET APPLICATIONS

Préracleur EZP-LS « espace restreint »

- Conception compacte avec une longueur d'axe plus courte
- Applications standard, conception à haute résistance
- Vérification visuelle de la tension
- Installation simple et entretien minimum

Vitesse maximale de la bande : 500 fpm (2,5 m/sec)*

Diamètre du tambour entre 6"–22" (150–550 mm)

Applications : fabrication de briques, parpaings, béton prêt à l'emploi, stations mobiles

CEMA Classe 2

Préracleur EZP-LS en acier inoxydable de qualité alimentaire

- Composants en acier inoxydable pour une très bonne résistance à la corrosion
- Applications standard, conception à haute résistance
- Vérification visuelle de la tension
- Lame ConShear™ blanche de qualité alimentaire résistante aux produits chimiques

Vitesse maximale de la bande : 500 fpm (2,5 m/sec)*

Diamètre du tambour entre 16"–22" (150–550 mm)

Applications : produits dérivés de la fermentation, aliments prétraités

CEMA Classe 2

Préracleur EZP-LS haute température

- Conception compacte avec une longueur d'axe plus courte
- Applications standard, conception résistant jusqu'à 275° F (135° C)
- Capable de supporter des pics de températures allant jusqu'à 325° F (163°C)
- Vérification visuelle de la tension
- Installation simple et entretien minimum

Vitesse maximale de la bande : 500 fpm (2,5 m/sec)*

Diamètre du tambour entre 16"–22" (150–550 mm)

Applications : coke, mâchefer, ciment, asphalte

CEMA Classe 2

Préracleur EZP1

- Applications standard, avec axe de 2 $^{3}/_{8}$" (60 mm) de diamètre
- Vérification visuelle de la tension
- Requiert seulement 4" (100 mm) de dégagement horizontal
- Installation simple et entretien minimum

Vitesse maximale de la bande : 700 fpm (3,5 m/sec)*

Diamètre du tambour entre 10"–36" (250–900 mm)

Applications : agrégats, sable et gravier, ciment, transformation du bois, recyclage

CEMA Classe 2

Conditions d'utilisation du racleur : HUMIDE COLMATANT SEC HAUTE TEMPÉRATURE CORROSIF

Préracleur EZP1 haute température

- Applications standard, conception résistant jusqu'à 275° F (135° C)
- Capable de supporter des pics de températures allant jusqu'à 325° F (163° C)
- Vérification visuelle de la tension
- Requiert seulement 4" (100 mm) de dégagement horizontal
- Installation simple et entretien minimum

Vitesse maximale de la bande : 700 fpm (3,5 m/sec)*
Diamètre du tambour entre 10"–36" (250–900 mm)
Applications : coke, mâchefer, ciment, asphalte
CEMA Classe 3

Préracleur EZP1 en acier inoxydable de qualité alimentaire

- Composants en acier inoxydable pour une haute résistance à la corrosion
- Applications standard, conception à haute résistance
- Vérification visuelle de la tension
- Lame ConShear™ blanche de qualité alimentaire résistante aux produits chimiques

Vitesse maximale de la bande : 700 fpm (3,5 m/sec)*
Diamètre du tambour entre 10"–36" (250–900 mm)
Applications : produits dérivés de la fermentation, aliments prétraités
CEMA Classe 3

Préracleur EZP1 à système de tension à torsion

- Applications standard, conception à haute résistance
- Le système de tension compact à torsion permet d'obtenir une tension mesurable et vérifiable
- Système de tension compatible pour montage d'un côté ou de l'autre de l'axe
- Installation simple et entretien minimum

Vitesse maximale de la bande : 700 fpm (3,5 m/sec)*
Diamètre du tambour entre 0"–36" (250–900 mm)
Applications : agrégats, sable et gravier, ciment, transformation du bois, recyclage
CEMA Classe 3

Préracleur EZP1 avec lame ConShear™ blanche

- Applications standard, avec axe de 2 $^{3}/_{8}$" (60 mm) de diamètre
- Vérification visuelle de la tension
- Requiert seulement 4" (100 mm) de dégagement horizontal
- Installation facile et entretien minimum
- Lame ConShear blanche de qualité alimentaire résistante aux produits chimiques

Vitesse maximale de la bande : 700 fpm (3,5 m/sec)*
Diamètre du tambour entre 10"–36" (250–900 mm)
Applications : produits dérivés de la fermentation, aliments prétraités
CEMA Classe 3

Préracleur applications minières standard MSP

- Applications minières standard, avec axe robuste de 2 $^{7}/_{8}$" (73 mm) de diamètre
- Installation et entretien faciles
- Vérification visuelle de la tension
- Raclage à haute efficacité

Vitesse maximale de la bande : 700 fpm (3,5 m/sec)*
Diamètre du tambour entre 16"–42" (400–1 050 mm)
Applications : agrégats, sable et gravier, ciment, transformation du bois, recyclage
CEMA Classe 3

Préracleur applications minières standard MSP en acier inoxydable

- Composants en acier inoxydable pour une haute résistance à la corrosion
- Applications minières, conception à haute résistance
- Installation et entretien faciles
- Vérification visuelle de la tension

Vitesse maximale de la bande : 700 fpm (3,5 m/sec)*
Diamètre du tambour entre 6"–42" (400–1 050 mm)
Applications : phosphate, potasse, sel
CEMA Classe 3

**Les vitesses des bandes peuvent être plus élevées dans les applications vulcanisées.*

Pour plus d'informations concernant les préracleurs Flexco, consultez le site www.flexco.com.

Préracleur applications minières mi-lourdes MMP

- Préracleur applications minières mi-lourdes à lame TuffShear™
- Applications lourdes, axe en 3 pièces avec deux tendeurs
- Vérification visuelle de la tension

Vitesse maximale de la bande : 1 000 fpm (5,0 m/sec)*

Diamètre du tambour entre 16"–48" (400–1 200 mm)

Applications : exploitation souterraine, exploitation minière en roche dure, aciérie, minerai de fer, exploitation de mines métallifères, agrégats, centrales thermiques au charbon, installations de déchargement

CEMA Classe 4

Préracleur pour applications mi-lourdes MMP en acier inoxydable

- Composants en acier inoxydable pour une haute résistance à la corrosion
- Préracleur applications minières mi-lourdes
- Applications lourdes, axe en 3 pièces avec double système de tension
- Vérification visuelle de la tension

Vitesse maximale de la bande : 1 000 fpm (5,0 m/sec)*

Diamètre du tambour entre 16"–48" (400–1 200 mm)

Applications : phosphate, potasse, exploitation de mines de cuivre/d'or, sel, installations de déchargement en environnement marin

CEMA Classe 4

Préracleur applications lourdes MHP

- Applications lourdes, préracleur à haute résistance
- Axe renforcé en 3 éléments avec double système de tension
- XL en polyuréthane à haute résistance à l'abrasion

Vitesse maximale de la bande : 1 500 fpm (7,5 m/sec)*

Diamètre du tambour entre 20"– 84" (500–2 100 mm)

Applications : exploitation souterraine, exploitation minière en roche dure, exploitation de mines métallifères, exploitation charbon, aciérie, minerai de fer

CEMA Classe 5

Préracleur à cassette pour applications lourdes MHCP

- Un des préracleurs les plus robustes qui soient
- Conçu pour des conditions extrêmes
- Axe télescopique renforcé en 3 pièces résistant à la torsion et au cintrage
- Cassette à lame SuperShear™ à remplacement rapide pour une maintenance facile

Vitesse maximale de la bande : 1 200 fpm (6,0 m/sec)*

Diamètre du tambour entre 20"–48" (500–1 200 mm)

Applications : exploitation souterraine, exploitation minière en roche dure, exploitation de mines métallifères, exploitation charbon, aciérie, minerai de fer

CEMA Classe 5

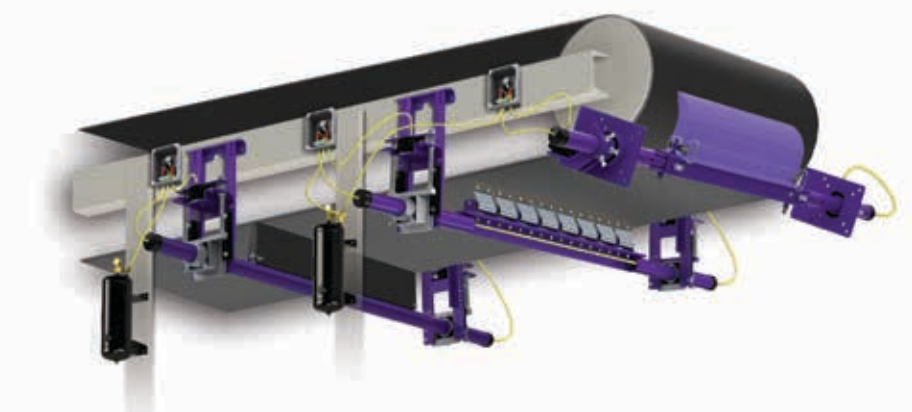

Système de tension pneumatique portatif PAT

- PAT assure une tension constante pendant toute la durée de vie de la lame avec une maintenance réduite
- Compatible avec les agrafes mécaniques Flexco
- Utilisation possible avec de l'air, de l'azote ou de l'eau
- Possibilité de réservoir simple ou double (pour deux racleurs) en l'absence d'air disponible sur le site
- Présent sur les racleurs labellisés Mineline® tels que MMP, MHP, MHCP, MHS et MDWS

Conditions d'utilisation du racleur : HUMIDE COLMATANT SEC HAUTE TEMPÉRATURE CORROSIF

Préracleur HV2

- La lame en carbure de tungstène assure une efficacité accrue du raclage (uniquement pour les bandes vulcanisées)
- Les lames segmentées de 6" (150mm) fonctionnent indépendamment l'une de l'autre
- Les amortisseurs réglables facilitent l'adaptation au tambour
- Vérification visuelle de la tension

Vitesse maximale de la bande : 1 500 fpm (7,5 m/sec)*

Diamètre du tambour entre 0"–67" (250–1 675 mm)

Applications : centrales électriques, installations portuaires, exploitation minière en roche dure, minerai de fer, aciérie

CEMA Classe 4

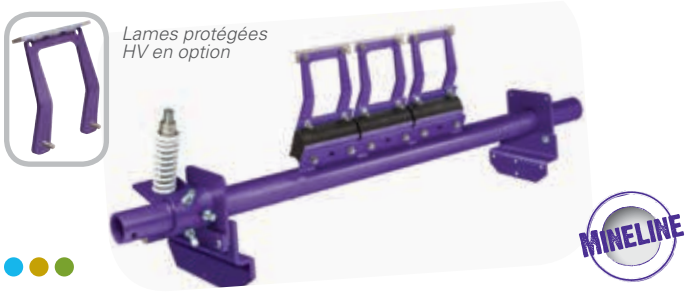

Préracleur HV/HVP H-Type®

- La lame en carbure de tungstène assure une efficacité accrue du raclage (uniquement pour les bandes vulcanisées)
- Les lames segmentées fonctionnent indépendamment l'une de l'autre
- Vérification visuelle de la tension

Vitesse maximale de la bande : 1 500 fpm (7,5 m/sec)*

Diamètre du tambour entre 10"–63" (250–1 575 mm)

Applications : centrales électriques, installations portuaires, exploitation minière en roche dure, minerai de fer, aciérie

CEMA Classe 4

Préracleur HV haute température H-Type®

- Les lames en carbure de tungstène assurent une efficacité accrue du raclage (uniquement pour les bandes vulcanisées)
- Les lames segmentées fonctionnent indépendamment l'une de l'autre
- Vérification visuelle de la tension

Vitesse maximale de la bande : 1 000 fpm (5,0 m/sec)*

Diamètre du tambour entre 10"–63" (250– 575 mm)

Applications : centrales électriques, installations portuaires, minerai de fer, aciérie

CEMA Classe 3

Préracleur HXF2 H-Type®

- Adapté en tant que racleur indépendant dans des applications standard et mi-lourdes
- Disponible avec lame polyuréthane

Vitesse maximale de la bande : 1 000 fpm (5,0 m/sec)*

Diamètre du tambour entre 10" – 53" (250– 1 325 mm)

Applications : exploitation souterraine, exploitation minière en roche dure, exploitation de mines métallifères, agrégats

CEMA Classe 4

Les applications énumérées visent à déterminer celles pour lesquelles chaque racleur est largement utilisé, et de manière la plus efficace. L'état de la bande, la vitesse de la bande et les diamètres du tambour doivent chacun être pris en compte avant d'arrêter le choix définitif du produit. Consultez Flexco afin d'évaluer les applications spécifiques et pour toute recommandation.

RACLEURS SECONDAIRES FLEXCO

FONCTIONS ET APPLICATIONS

Racleur secondaire Y-Type–Polyuréthane

- Disponible pour des applications standard (largeurs de bande de 18"-48" (450-1 200mm) et des applications lourdes (largeurs de bande de 36"-72" (900-1 800mm)
- Lames segmentées faciles d'entretien avec une cartouche amovible
- Tension par ressort pour un nettoyage optimal et une durée de vie maximale de la lame
- Option en polyuréthane de qualité alimentaire/résistante aux produits chimiques disponible
- Compatible avec les bandes réversibles

Vitesse maximale de la bande : SD 600 fpm (3 m/sec); HD 750 fpm (3.75 m/sec)*
Applications : agrégats, sable et gravier, ciment
CEMA Classe 2 (Y-Type Standard-Duty Polyurethane)
CEMA Classe 3 (Y-Type Heavy-Duty Polyurethane)

Racleur secondaire Y-Type–Carbure de tungstène

- Disponible pour des applications standard (largeurs de bande de 18"-48" (450-1 200mm) et des applications lourdes (largeurs de bande de 36"-72" (900-1 800mm)
- Les lames en carbure de tungstène segmentées compatibles avec les agrafes mécaniques sont faciles à entretenir avec des cartouches amovibles
- Tension par ressort pour un nettoyage optimal et une durée de vie maximale de la lame
- Compatible avec les bandes réversibles

Vitesse maximale de la bande : SD 600 fpm (3 m/sec); HD 750 fpm (3.75 m/sec)*
Applications : agrégats, sable et gravier, ciment, exploitation minière
CEMA Classe 3

Racleur secondaire EZS2

- Lames segmentées en carbure de tungstène
- Amortisseurs FormFlex™ brevetés, qui maintiennent un contact optimal avec la bande
- Installation facile
- Système de tension à vis

Vitesse maximale de la bande : 700 fpm (3,5 m/sec)*
Applications : agrégats, sable et gravier, ciment
CEMA Classe 3

Racleur secondaire EZS2 haute température

- Plage de température allant jusqu'à 400° F (205° C)
- Lames segmentées en carbure de tungstène
- Les amortisseurs FormFlex™ brevetés maintiennent un contact optimal avec la bande
- Installation facile
- Système de tension à vis

Vitesse maximale de la bande : 700 fpm (3,5 m/sec)*
Applications : ciment, asphalte
CEMA Classe 3

 Pour plus d'informations concernant les racleurs secondaires Flexco, consultez le site www.flexco.com.

Racleur secondaire P-Type®

- Disponible avec des lames C pour les applications avec agrafes mécaniques ou des lames V pour les applications vulcanisées
- Lames segmentées en carbure de tungstène
- Système de tension à vis
- Option de modèle pour espace confiné pour les convoyeurs télescopiques, d'empilage ou portables

Vitesse maximale de la bande : Lame C: 1 000 fpm (5,0 m/sec)
Lame V: 1 200 fpm (6,0 m/sec)

Applications : agrégats, sable et gravier, ciment, transformation du bois, recyclage, exploitation de matériaux légers, centrales électriques avec bandes vulcanisées

CEMA Classe 4

Racleur secondaire à cassette P-Type®

- Disponible avec des lames C pour les applications avec agrafes mécaniques ou des lames V pour les applications vulcanisées
- Système de tension à vis
- Système à cassette Service Advantage Cartridge facilitant l'entretien et l'inspection

Vitesse maximale de la bande : Lame C : 1 000 fpm (5,0 m/sec)
Lame V : 1200 fpm (6,0 m/sec)

Applications : agrégats, sable et gravier, ciment, transformation du bois, recyclage, exploitation de matériaux légers, idéal pour les centrales électriques avec bandes vulcanisées

CEMA Classe 4

Racleur secondaire réversible R-Type®

- Disponible avec des lames C pour les applications avec agrafes mécaniques ou des lames V pour les applications vulcanisées
- Amortisseurs à double sens pour les bandes réversibles
- Installation facile
- Système de tension à vis
- Disponible avec certification ATEX

Vitesse maximale de la bande : Lame C : 1 000 fpm (5,0 m/sec)
Lame V : 1 200 fpm (6,0 m/sec)

Applications : agrégats, sable et gravier, ciment, transformation du bois, recyclage, exploitation de matériaux légers, centrales électriques avec bandes vulcanisées

CEMA Classe 4

Racleur secondaire à cassette R-Type®

- Disponible avec des lames C pour les applications avec agrafes mécaniques ou des lames V pour les applications vulcanisées
- Amortisseurs à double sens pour les bandes réversibles
- Système de tension à vis
- Système à cassette Service Advantage Cartridge facilitant l'entretien et l'inspection

Vitesse maximale de la bande : Lame C : 1 000 fpm (5,0 m/sec)
Lame V : 1 200 fpm (6,0 m/sec)

Applications : agrégats, sable et gravier, ciment, transformation du bois, recyclage, exploitation de matériaux légers, idéal pour les centrales électriques avec bandes vulcanisées

CEMA Classe 4

Racleur secondaire pour applications mi-lourdes FMS Flexco

- Disponible avec des lames C pour les applications avec agrafes mécaniques ou des lames V pour les applications vulcanisées
- Efficacité du nettoyage des lames en carbure de tungstène segmentées
- Système de tension à ressort MST compact

Vitesse maximale de la bande : Lame C : 1 000 fpm (5,0 m/sec)
Lame V : 1 200 fpm (6,0 m/sec)

Applications : exploitation souterraine, exploitation minière en roche dure, exploitation de mines métallifères, agrégats, installations de déchargement, minerai de fer, aciérie, centrales électriques

CEMA Classe 4

Système de tension SAT2 en option

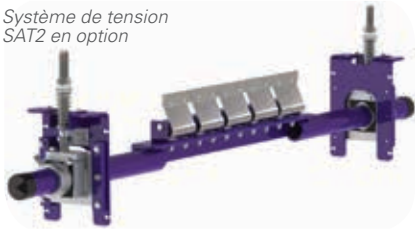

Racleur secondaire réversible applications lourdes MHS

- Lames segmentées avec lames en carbure de Tungstène au choix
- Amortisseurs PowerFlex™ brevetés, qui maintiennent un contact optimal avec la bande
- Les systèmes de tension associés aux amortisseurs autorisent une excellente compatibilité du racleur avec les agrafes mécaniques
- Amortisseurs à double sens disponibles pour les applications réversibles, de déverseurs ou d'empileurs
- Disponible avec certification ATEX

Vitesse maximale de la bande : Lame C : 1 200 fpm (6,0 m/sec)
Lame V : 1 500 fpm (7,5 m/sec)

Applications : exploitation souterraine, exploitation minière en roche dure, exploitation de mines métallifères, agrégats, installations de déchargement, minerai de fer, aciérie, centrales électriques

CEMA Classe 5

Conditions d'utilisation du racleur : HUMIDE COLMATANT SEC HAUTE TEMPÉRATURE CORROSIF

Racleur secondaire applications lourdes MHS en acier inoxydable

- Composants en acier inoxydable pour une résistance à la corrosion
- Lames segmentées avec lames en carbure de Tungstène au choix
- Les amortisseurs PowerFlex™ brevetés maintiennent un contact optimal avec la bande
- Les systèmes de tension associés aux amortisseurs autorisent une excellente compatibilité du racleur avec les agrafes mécaniques

Vitesse maximale de la bande : Lame C : 1 000 fpm (5,0 m/sec)
Lame V : 1 200 fpm (6,0 m/sec)

Applications : sel, exploitation de mines de cuivre/d'or, phosphate, potasse, installations de déchargement

CEMA Classe 5

Racleur secondaire MHS avec Service Advantage Cartridge™

- Lames segmentées avec lames en carbure de Tungstène au choix
- Les amortisseurs PowerFlex™ brevetés maintiennent un contact optimal avec la bande
- Les tendeurs et amortisseurs créent 4 points de soulagement sans danger pour les agrafes du racleur
- Système à cassette Service Advantage Cartridge facilitant l'entretien et l'inspection

Vitesse maximale de la bande : Lame C : 1 000 fpm (5,0 m/sec)
Lame V : V-Tip: 1 200 fpm (6,0 m/sec)

Applications : exploitation souterraine, exploitation minière en roche dure, exploitation de mines métallifères, agrégats, installations de déchargement, minerai de fer, aciérie, centrales électriques

CEMA Classe 5

Racleur secondaire U-Type®

- Lame en U et axe déporté intensifiant la capacité de raclage
- Les inserts métalliques enlèvent les matériaux compacts et le caoutchouc élimine les matériaux humides
- Particulièrement adapté pour les bandes bombées ou les bandes dont le centre est usé
- Lame avec inserts en carbure de Tungstène résistant aux impacts ou lame en polyuréthane
- Fonctionne mieux dans les applications humides
- Facilité de remplacement de la lame grâce à la face avant amovible

Vitesse maximale de la bande : Lame C : 1 000 fpm (5,0 m/sec)
Lame V : 1 200 fpm (6,0 m/sec)

Applications : ciment, exploitation du charbon, installations de préparation du charbon, centrales électriques, installations de déchargement

CEMA Classe 5

Racleur secondaire U-Type® en acier inoxydable

- Composants en acier inoxydable pour une résistance à la corrosion de niveau supérieur
- Lame en U et axe déporté intensifiant la capacité de raclage
- Les inserts métalliques enlèvent les matériaux compacts et le caoutchouc élimine les matériaux humides
- Particulièrement adapté pour les bandes bombées ou les bandes dont le centre est usé
- Lame avec inserts en carbure de Tungstène résistant aux impacts ou lame en polyuréthane
- Facilité de remplacement de la lame grâce à la face avant amovible

Vitesse maximale de la bande : Lame C : 1 000 fpm (5,0 m/sec)
Lame V : 1 200 fpm (6,0 m/sec)

Applications : installations de déchargement, centrales électriques

CEMA Classe 5

Les applications énumérées visent à déterminer celles pour lesquelles chaque racleur est largement utilisé, et de manière la plus efficace.
L'état de la bande, la vitesse de la bande et les diamètres du tambour doivent chacun être pris en compte avant d'arrêter le choix définitif du produit.
Consultez Flexco afin d'évaluer les applications spécifiques et pour toute recommandation.

Racleur secondaire à chevrons

- Pour les bandes relevées, à chevrons ou rainurées
- Des centaines de doigts en caoutchouc éliminent les résidus
- Conception à rotation libre fonctionnant uniquement avec le mouvement de la bande
- Installation facile et remplacement rapide du tambour

Vitesse maximale de la bande : 500 fpm (2,5 m/sec)

Applications : découpage du bois, sable

CEMA Classe 3

Racleur brosse motorisée

- L'agencement unique de la brosse contribue à réduire l'accumulation et l'engorgement de matière
- Les systèmes de tension réglables permettent un réglage facile de la brosse au fur et à mesure de son usure
- Rotation dans le sens opposé à celui de la bande pour un nettoyage optimal
- Installation facile et remplacement rapide du tambour

Vitesse maximale de la bande : 700 fpm (3,5 m/sec)

Applications : découpage du bois, sable

CEMA Classe 4

Système de tension SAT en option

Racleur secondaire MDWS

- Élimine l'eau en excès afin de garantir un brin de retour sec sur la ligne de convoyage
- Idéal pour les systèmes à pulvérisation
- Installation facile et entretien minimum

Vitesse maximale de la bande : 1 000 fpm (5,0 m/sec)

Applications : Exploitation souterraine

CEMA Classe 4

RACLEURS ET AGRAFES FLEXCO : UNE ASSOCIATION POUR PLUS D'EFFICACITÉ

La plupart de nos systèmes de raclage disposent de fonctions spéciales leur garantissant une compatibilité avec les agrafes mécaniques.

Illustration : Racleur secondaire MHS avec Service Advantage Cartridge

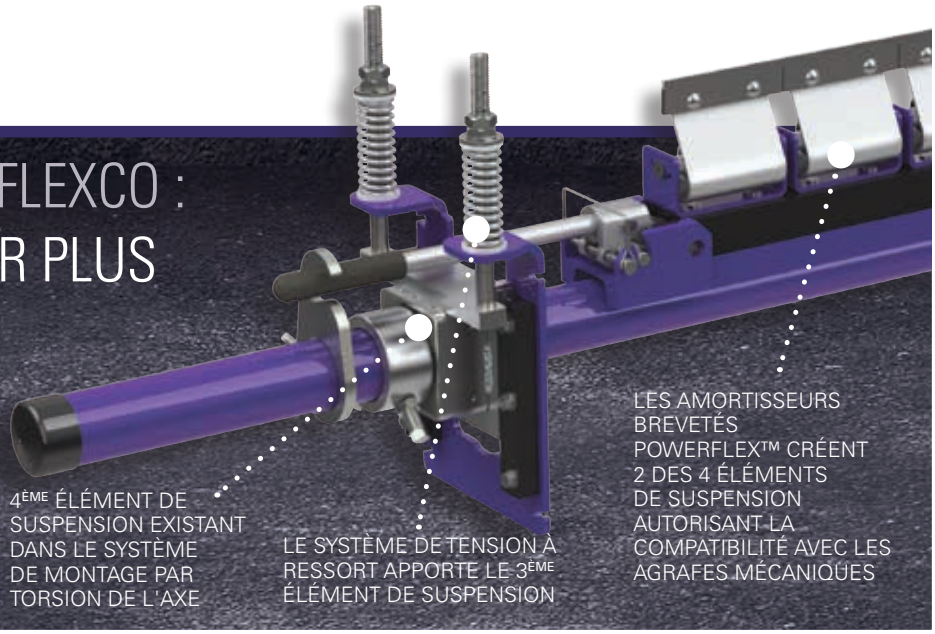

OPTIONS DE LAMES ET DE RACLEURS

CONSHEAR™ LS

CONSHEAR™ STANDARD

CONSHEAR™ HAUTE TEMPÉRATURE

CONSHEAR™ BLANC

TUFFSHEAR™

MEGASHEAR™

SUPERSHEAR™

HXF2

HVP

HV & HV2

Options des préracleurs

Application Description	EZP-LS	EZP1	EZP1 Haute température	MSP	MMP	MHP	MHCP	H-Type® (XF2 & XF)	H-Type® (HV & HV2)	Lame V Haute température
Largeur de la bande*	12" – 60" 300 – 1 500 mm	12" – 72" 300 – 1 800 mm	12" – 72" 300 – 1 800 mm	24" – 84" 600 – 2 100 mm	24" – 96" 600 – 2 400 mm	24" – 96" 600 – 2 400 mm	24" – 96" 600 – 2 400 mm	18" – 72" 450 – 1 800 mm	18" – 72" 450 – 1 800 mm	18" – 48" 450 – 1 200 mm
Vitesse de la bande**	<500 fpm 2,5 m/sec	<700 fpm 3,5 m/sec	<700 fpm 3,5 m/sec	<700 fpm 3,5 m/sec	<1 000 fpm 5,0 m/sec	<1 500 fpm 7,5 m/sec	<1 200 fpm 6,0 m/sec	<1 000 fpm 5,0 m/sec	<1 500 fpm 7,5 m/sec	<1 000 fpm 5,0 m/sec
Diamètre du tambour de tête	6" – 22" 150 – 550 mm	10" – 36" 250 – 900 mm	10" – 36" 250 – 900 mm	16" – 42" 400 – 1 050 mm	16" – 48" 400 – 1 200 mm	20" – 84" 500 – 2 100 mm	20" – 48" 500 – 1 200 mm	10" – 47" 250 – 1 175 mm	10" – 67" 250 – 1 675 mm	8" – 35" 200 – 875 mm
Plage de températures	-30 à 180°F -35 à 82°C	-30 à 180°F -35 à 82°C	jusqu'à 275°F (135°C) avec des pics jusqu'à 325°F (163°C)	-30 à 180°F -35 à 82°C	-30 à 180°F -35 à 82°C	-30 à 180°F -35 à 82°C	-30 à 180°F -35 à 82°C	-30 à 180°F -35 à 82°C	-30 à 180°F -35 à 82°C	jusqu'à 400°F (204°C) avec des pics jusqu'à 450°F (232°C)
Lame	ConShear LS	ConShear	ConShear	ConShear	TuffShear	MegaShear	SuperShear	HXF, HXF2	HV	HV
Bandes réversibles	Oui	Oui	Oui	Oui	Oui	Oui	Oui	Oui	Oui	Oui
Compatibilité agrafes mécaniques	Oui	Oui	Oui	Oui	Oui	Oui	Oui	Oui	Non	Non

**Tailles spéciales disponibles sur demande.*
***Les vitesses des bandes peuvent être plus élevées dans les applications vulcanisées.*

LAME C

LAME RV

LAME PV

LAME UF

LAME UC/UV

SEC

Y-TYPE POLYURÉTHANE

Y-TYPE CARBURE

CHEVRON

RACLEUR BROSSE MOTORISÉE

Options des racleurs secondaires

Application Description	EZS2 (lame C)	FMS (lame V)	FMS (lame C)	MHS (lame V)	MDWS	P-Type® (lame C)	P-Type (lame V)	P-Type LS (lame C)	U-Type® (lame F)	U-Type (lame C)	U-Type (lame en V)
Belt Width*	18" – 72" 450 – 1 800 mm	24" – 84" 600 – 2 100 mm	24" – 96" 600 – 2 400 mm	24" – 96" 600 – 2 400 mm	24" – 96" 600 – 2 400 mm	18" – 72" 450 – 1 800 mm	18" – 72" 450 – 1 800 mm	18" – 54" 450 – 1 350 mm	18" – 84" 450 – 2 100 mm	18" – 84" 450 – 2 100 mm	18" – 84" 450 – 2 100 mm
Belt Speed**	<700 fpm 3,5 m/sec	<1 200 fpm 6,0 m/sec	<1 000 fpm 5,0 m/sec	<1 500 fpm 7,5 m/sec	<1 000 fpm 5,0 m/sec	<1 000 fpm 5,0 m/sec	<1 200 fpm 6,0 m/sec	<1 000 fpm 5,0 m/sec	<1 000 fpm 5,0 m/sec	<1 200 fpm 6,0 m/sec	<1 500 fpm 7,5 m/sec
Temperature Range	-30 à 200°F -35 à 93°C	-30 à 180°F -35 à 82°C	-30 à 180°F -35 à 82°C	-30 à 180°F -35 à 82°C	-30 à 180°F -35 à 82°C	-30 à 180°F -35 à 82°C	-30 à 180°F -35 à 82°C	-30 à 180°F -35 à 82°C	-30 à 180°F -35 à 82°C	-30 à 180°F -35 à 82°C	-30 à 180°F -35 à 82°C
Reversing Belts	Non	Non	Non	Oui	Oui	Non	Non	Non	Non	Non	Non
Work with Mechanical Fasteners	Oui	Non	Oui	Non	Oui	Oui	Non	Oui	Oui	Oui	Non

Application Description	R-Type® (lame C)	R-Type (lame V)	EZS2 Haute température	Y-Type SD polyuréthane	Y-Type HD polyuréthane	Y-Type SD Carbure	Y-Type HD Carbure	Chevron	Racleur brosse motorisée
Belt Width*	18" – 72" 450 – 1 800 mm	18" – 72" 450 – 1 800 mm	18" – 72" 450 – 1 800 mm	18" – 48" 450 – 1 200 mm	36" – 72" 900 – 1 800 mm	18" – 48" 450 – 1 200 mm	36" – 72" 900 – 1 800 mm	18" – 60" 450 – 1 500 mm	18" – 84" 450 – 2 100 mm
Belt Speed**	<1 000 fpm 5,0 m/sec	<1 200 fpm 6,0 m/sec	<700 fpm 3,5 m/sec	<600 fpm 3,0 m/sec	<750 fpm 3.8 m/sec	<600 fpm 3,0 m/sec	<750 fpm 3.8 m/sec	<500 fpm 2,5 m/sec	<700 fpm 3,5 m/sec
Temperature Range	-30 à 180°F -35 à 82°C	-30 à 180°F -35 à 82°C	jusqu'à 00°F (204°C) avec des pics jusqu'à 450°F (232°C)	-30 à 180°F -35 à 82°C	-30 à 180°F -35 à 82°C	-30 à 180°F -35 à 82°C	-30 à 180°F -35 à 82°C	-30 à 180°F -35 à 82°C	-20 à 180°F -29 à 82°C
Reversing Belts	Oui	Oui	Non	Oui	Oui	Oui	Oui	Oui	Non
Work with Mechanical Fasteners	Oui	Non	Oui	Oui	Oui	Oui	Oui	Oui	Oui

**Tailles spéciales disponibles sur demande.*
***Les vitesses des bandes peuvent être plus élevées dans les applications vulcanisées.*

Kit plaques de montage
avec 2 plaques, 16" x 32" (400 x 800 mm)
- Destiné à être utilisé avec des barres de montage pour monter le racleur sur le tambour de tête libre
- Destiné à être utilisé avec MSP, MMP, MHP, MHCP

Kit montage de barre
avec 8 boulons, écrous et rondelles
- Pour monter le préracleur sur le tambour de tête libre
- Soudé des deux côtés du tambour et boulonné sur des plaques en acier
- Destiné à être utilisé avec MSP, MMP, MHP, MHCP

Kit angle haut en option
- Utilisé avec les kits d'équerres de montage SST standard et longues (en bas à gauche) pour plus d'options de montage.

Kit équerres de montage SST
- Pour les installations de racleurs secondaires MHS ou MDWS nécessitant une plus grande souplesse de montage
- Kit d'équerres de montage longues également disponible pour les installations nécessitant des pattes plus longues

Kit équerres de montage MST
- Pour les installations de racleurs secondaires FMS nécessitant une plus grande adaptation au montage

Kit équerres de montage YST
- Pour les installations de racleurs secondaires Y-Type nécessitant une plus grande adaptation au de montage

Trappe de visite
- Conception verrouillable
- Joint étanche à la poussière
- Disponible en 304 mm x 304 mm, 304 mm x 457 mm, 457 mm x 610 mm et 610 mm x 610 mm
- Disponible avec ou sans écran

Kit extension d'axe
- Augmente la longueur d'axe de 30" (750 mm)
- Inclut 2 extensions d'axe

Rouleaux stabilisateurs
- Pour augmenter la planéité de la bande
- La prévention de ces problèmes permet d'améliorer les performances du racleur secondaire et la durée de vie de la bande/lame

Kit axe avec système de pulvérisation
- Axe en acier inoxydable avec équerres à de fixation en acier à revêtement par pulvérisation
- Utilisation avec des racleurs secondaires pour un très haut degré de propreté
- Réglage de pression typique de 40-60 psi (276-414 kPa)

Protection et verrouillage du système de tension
(pour préracleurs et secondaires)
- La protection du ressort et de la tige filetée empêche la contamination et l'accumulation de matière
- Le verrou empêche toute modification du système de tension du racleur

VOTRE PROBLÈME : DÉPORT DE LA BANDE
NOTRE SOLUTION : CENTREURS DE BANDE

Afin de choisir le bon centreur de bande, vous devez prendre en compte les éléments suivants :

- La bande dévie d'un seul côté ou des deux côtés
- Le côté affecté de la bande est la bande porteuse ou le brin de retour
- Le déport est général ou se produit de manière ponctuelle
- La bande a une tension de fonctionnement faible, moyenne ou élevée

Utilisez le tableau suivant pour déterminer quel centreur de bande Flexco correspond le mieux à vos besoins.

Critères du convoyeur	Belt Positioner™	PT Smart™	Brin de retour PT Pro™	PT Max™	PT Max™ Heavy Duty	PT Max™ Super Duty
Déport de la bande porteuse	Non	Non	Non	Oui	Oui	Oui
Déport du brin de retour	Oui	Oui	Oui	Oui	Oui	Oui
Bandes réversibles	Oui	Non	Oui	Non	Non	Non
Déport de la bande d'un côté	Excellent	Excellent	Excellent	Excellent	Excellent	Excellent
Déport de la bande des deux côtés	Faible	Excellent	Excellent	Excellent	Excellent	Excellent
Problème de déport incohérent	Bon	Excellent	Excellent	Excellent	Excellent	Excellent
Bande bombée (lourde)	Bon	Bon	Bon	Excellent	Excellent	Excellent
Bande avec tension de fonctionnement faible	Faible	Excellent	Bon	Bon	Bon	Bon
Bande avec tension de fonctionnement moyenne	Bon	Excellent	Excellent	Excellent	Excellent	Excellent
Bande avec tension de fonctionnement élevée	Bon	Bon	Bon	Excellent	Excellent	Excellent
Effet « en amont »* approx.	50' (15 M)	20' (6 M)	20' (6 M)	20' (6 M)	20' (6 M)	20' (6 M)
Effet « en aval »* approx.	50' (15 M)	120' – 150' (36 – 45 M)	100' (30 M)	150' – 200' (45 – 61 M)	150' – 200' (45 – 61 M)	150' – 200' (45 – 61 M)

**Résultats type ; les résultats réels sont susceptibles de varier*

CENTREURS DE BANDE FLEXCO

FONCTIONS ET APPLICATIONS

Belt Positioner™

- Solution simple pour les bandes qui dévient d'un seul côté
- Les rouleaux fixes inclinés guident la bande sur la bonne trajectoire
- Installation sur le brin de retour uniquement
- Facile à installer et à entretenir

Tension de service maximale : petite, moyenne et grande : 900 PIW (157,5 n/mm)
très grande : 1 200 PIW (210 n/mm)

Largeur de la bande : de 18 –96" (450–2 400 mm)

PT Smart™

- Les rouleaux capteurs détectent toute déviation et recentrent et inclinent simultanément la bande pour qu'elle revienne en place
- Une solution économique pour les bandes à tension moyenne
- Empêche efficacement tout dommage de la structure du convoyeur
- Facile à installer
- Spécialement conçu pour les convoyeurs souterrains

Tension de service maximale : 1 600 PIW (280 n/mm)

Largeurs de bande : Pour la largeur de la bande +3 "(75 mm) les rouleaux et jusqu'à 1" (25 mm) d'épaisseur

PT Pro™

- Les rouleaux coniques activent le recentrage et l'inclinaison de la bande
- Fonctionne sur les bandes unidirectionnelles ou réversibles
- Équerres de montage simples pour faciliter l'installation, et vis de réglage pour des performances optimales
- Idéal pour les bandes avec des rives endommagées

Tension de service maximale : Standard 1 600 PIW (280 n/mm)
Lourdes 1 200–2 400 PIW (210–420 n/mm)

Largeurs de bande : Standard 18"–72" (450–1800mm)
Lourdes 48"–96" (1200–2400mm)

Brin de retour PT Max™

- Les rouleaux capteurs détectent toute déviation et recentrent et inclinent la bande pour qu'elle revienne en place
- La solution idéale pour les bandes bombées et à tension élevée
- Fonctionne en conditions humides et sèches
- Installation sur le brin de retour uniquement

Tension de service maximale : 3 000 PIW (525 n/mm)

Largeur de bande : 24"–60" (600–1 500 mm)
Epaisseur de bande : jusqu'à 3/4" (19 mm)

Brin de retour PT Max™ Heavy Duty

- Idéal pour les bandes à tension élevée
- Les rouleaux capteurs détectent toute déviation et recentrent et inclinent la bande pour qu'elle revienne en place
- Fonctionne en conditions humides et sèches
- Installation sur le brin de retour uniquement

Tension de service maximale : 6 000 PIW (1 050 n/mm)

Largeur de bande : 54"–84" (1 350–2 100 mm)
Epaisseur de bande : 3/4" –1" (19–25 mm)

Brin de retour PT Max™ Super Duty

- Pour les applications avec la plus grande tension
- Les rouleaux capteurs détectent toute déviation et recentrent et inclinent la bande pour qu'elle revienne en place
- Fonctionne en conditions humides et sèches
- Installation sur le brin de retour uniquement

Tension de service maximale : 10 000 PIW (1 750 n/mm)

Largeur de bande : 72"–120" (1 800–3 000 mm)
Epaisseur de bande : 1" (25 mm)

Brin supérieur PT Max™

- Les rouleaux capteurs détectent toute déviation et recentrent et inclinent la bande pour qu'elle revienne en place
- La solution idéale pour les bandes bombées et à tension élevée
- Fonctionne en conditions humides et sèches
- Installation sur la bande porteuse uniquement

Tension de service maximale : 3 000 PIW (525 n/mm)

Largeur de bande: 24"–60" (600–1 500 mm)
Epaisseur de bande : jusqu'à 3/4" (19 mm)

Brin supérieur PT Max™ Heavy Duty

- Idéal pour les bandes à tension élevée
- Les rouleaux capteurs détectent toute déviation et recentrent et inclinent la bande pour qu'elle revienne en place
- Fonctionne en conditions humides et sèches
- Installation sur la bande porteuse uniquement

Tension de service maximale : 6 000 PIW (1 050 n/mm)

Largeur de bande : 54"–84" (1 350–2 100 mm)
Epaisseur de bande : 3/4" –1" (19–25 mm)

Brin supérieur PT Max™ Super Duty

- Pour les applications avec la plus grande tension
- Les rouleaux capteurs détectent toute déviation et recentrent et inclinent la bande pour qu'elle revienne en place
- Fonctionne en conditions humides et sèches
- Installation sur la bande porteuse uniquement

Tension de service maximale : 10 000 PIW (1 750 n/mm)

Largeur de bande : 72"–120" (1 800–3 000 mm)
Epaisseur de bande : 1" (25 mm)

VOTRE PROBLÈME : PERTE DE MATIÈRE NIVEAU DU POINT DE CHARGE

NOTRE SOLUTION : LITS DE BARRES D'IMPACT, LITS DE GLISSEMENT, SYSTÈMES D'ÉTANCHÉITÉ, CHASSE-PIERRES ET AUTRES

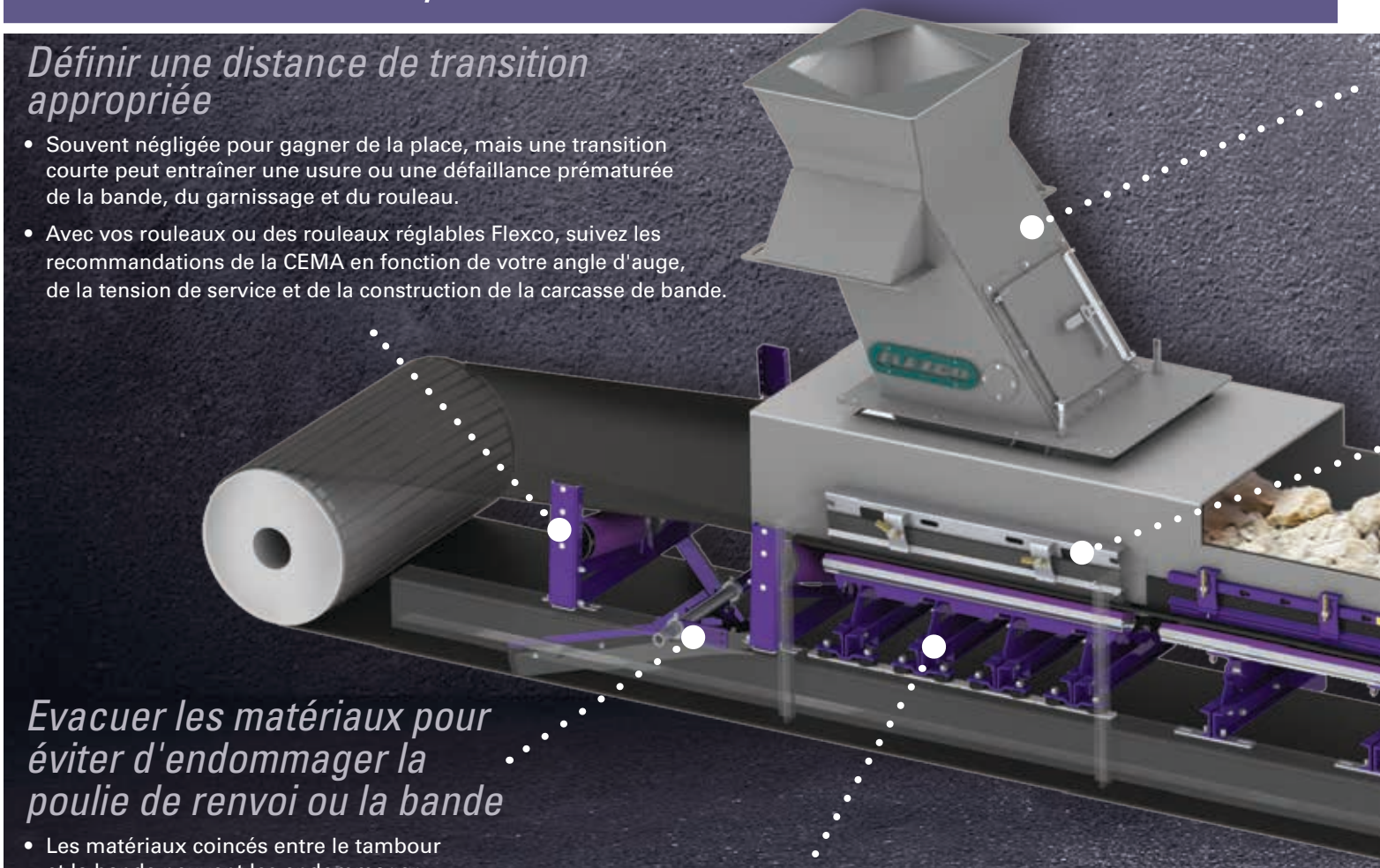

Définir une distance de transition appropriée

- Souvent négligée pour gagner de la place, mais une transition courte peut entraîner une usure ou une défaillance prématurée de la bande, du garnissage et du rouleau.
- Avec vos rouleaux ou des rouleaux réglables Flexco, suivez les recommandations de la CEMA en fonction de votre angle d'auge, de la tension de service et de la construction de la carcasse de bande.

Evacuer les matériaux pour éviter d'endommager la poulie de renvoi ou la bande

- Les matériaux coincés entre le tambour et la bande peuvent les endommager gravement.
- Utilisez un chasse-pierres avant la poulie de renvoi pour retirer la matière du brin de retour :
  Chasse-pierres diagonal une évacuation latérale
  Chasse-pierres en V pour une évacuation bilatérale

Protéger la bande dans la zone d'impact

- Tout comme la bande, les lits de barres d'impact voient passer chaque gramme de chaque tonne de produit. Ils doivent être bien pris en considération pour prévoir les pires cas d'impacts que votre système pourrait connaître.
- Déterminez la hauteur de chute et le poids des blocs de matériaux pour sélectionner le lit approprié. Ne choisissez jamais une valeur nominale d'impact inférieure.
- Flexco propose des lits pour de nombreuses plages nominales d'impact :

  Jusqu'à 200 ft-lbs (25 kg-m) : EZSB-I, EZIB-L, DRX-200
  200 à 750 ft-lbs (25 à 100 kg-m) : EZIB-M, DRX-750
  750 à 1 500 ft-lbs (100 à 200) kg-m) : DRX-1500
  1 500 à 3 000 ft-lbs (200 à 400 kg-m) : DRX-3000

En ce qui concerne les zones de chargement, nos lits de barres d'impact offrent le plus haut niveau de confinement des matériaux et de protection de la bande. Ils ont été spécialement conçus pour contrôler l'accélération, amortir l'énergie de l'impact, réduire les vibrations dommageables et prolonger la durée de vie de la bande.

Des performances inégalées – solutions de zone de transfert Flexco

Nous jouissons de plus de 25 ans d'expérience dans la conception et la mise en œuvre de solutions aux performances élevées au niveau des points de transfert. Nous offrons :

- La technologie Tasman Warajay™ : la solution « à flux contrôlé » d'origine
- Un débit plus important avec un minimum de branchement
- Une technique personnalisée pour répondre à vos besoins
- Capacités d'aiguillage avancées

Assurer l'étanchéité de la zone de chargement

- Les pinces et systèmes d'étanchéité offrent la protection finale, particulièrement importante, contre le déversement.
- Les systèmes de fixation doivent être durables et faciles à utiliser lorsque le système d'étanchéité doit être réglé ou remplacé.

Centrer la bande sur le point de charge

- Si la bande est déportée avant la zone de chargement, elle le sera également au niveau de la trémie, et provoquera un déversement.
- Empêchez le déport en installant un Belt Positioner, PT Smart™ ou PT Max™ avant la poulie de renvoi.

Protéger la bande pendant que le matériau arrive

- La plupart des convoyeurs présentent une zone étendue où le matériau arrive après la zone d'impact.
- Les rouleaux sont souvent utilisés, mais ne peuvent assurer une bonne étanchéité en raison du fléchissement de la bande. Il est possible d'utiliser des lits de barres d'impact pour assurer l'étanchéité, mais ils sont coûteux et provoquent une traînée de la bande.
- EZSB-C offre le meilleur de ces deux solutions : des rouleaux au centre pour réduire la traînée, et des barres UHMW sur l'auge pour assurer une étanchéité constante.

Comment choisir le bon lit de barres d'impact

Étape 1 :

Calculer l'énergie de l'impact

Multipliez le poids du plus gros bloc par la hauteur de chute. Le résultat, exprimé en lb-ft. (kg-m), correspond à une estimation de l'énergie de l'impact.

Tableau de référence des matériaux

Material	lb/ft³	kg/m³
Coke	41	657
Fertilizer	60	961
Bauxite, crushed	80	1281
Potash	80	1281
Coal, Bituminous, Solid	84	1346
Coal, Anthracite, Solid	94	1506
Slag, Solid	132	2114
Chromium Ore	135	2162
Halite (Salt), Solid	145	2323
Phosphorus	146	2339
Stone (Common, Generic)	157	2515
Limestone, Solid	163	2611
Shale, Solid	167	2675
Granite, Solid	168	2691
Gypsum, Solid	174	2787
Trap Rock, Solid	180	2883
Dolomite, Solid	181	2899
Malachite (Copper Ore)	241	3860
Platinum Ore	268	4293
Hematite (Iron Ore)	322	5158

Étape 2 :

Choisissez le modèle du lit d'impact en fonction du résultat trouvé.

Aucun impact : EZSB-C

Jusqu'à 200 lb-ft. (25 kg-m) : DRX200, EZSB-I, EZIB-L

200 to 750 lb-ft. (25 à 100 kg-m) : DRX750, EZIB-M

750 to 1 500 lb-ft. (100 à 200 kg-m) : DRX1500

1 500 to 3 000 lb-ft. (200 à 400 kg-m) : DRX3000

Exemple de calcul

Recueillir des données pour votre calcul d'énergie d'impact :

Q : Quelle taille de matériau transportez-vous ?
R : Je transporte du calcaire réduit à 8" (203 mm).

Q : Est-ce le plus gros élément que vous ayez vu, ou un élément plus gros pourrait-il passer dans ce broyeur réglé sur 8" (203 mm) ?
R : Oui, c'est le réglage du broyeur ; le plus gros élément que j'ai vu mesurait 8"x16"x16" (203 mm x 406 mm x 406 mm).

Poids du bloc (P)
Densité de matériau du calcaire = 163 lb/ft³ (2 611 kg/m³)
Volume = 8/12 x 16/12 x 16/12 = 1.185 ft³
(200/1 000 x 400/1 000 x 400/1 000 = 0,032 m³)
P = 163 x 1.185 = 193 lb (2 611 x 0,032 = 83,5 kg)

Q : Quelle est la hauteur de chute du haut du convoyeur d'alimentation à la bande de réception ?
R : Première chute de 5 ft (2 m) du convoyeur d'alimentation, puis une deuxième également de 5 ft (2 m) jusqu'à la bande de réception.

Hauteur de chute (H)
H = 5 ft + 4 ft = 9 ft (2 m + 2 m = 4 m)

Calcul de l'énergie d'impact :

Poids du bloc (P) x Hauteur de chute (H) = Énergie d'impact
193 lb x 9 ft = 1737 lb-ft (83,5 kg x 4 m = 334 kg-m)
Ce scénario d'impact nécessiterait un DRX 3000.

LITS DE BARRES D'IMPACT FLEXCO

FONCTIONS ET APPLICATIONS

Lit de glissement Flexco (EZSB-C)

- Utilise des rouleaux Flexco CoreTech™ dans la section centrale
- Avec supports d'auge réglables à 20°, 35° or 45°
- Recommandé pour les surfaces d'étanchéité sans impact
- Disponible avec un délai d'approvisionnement court

Plage des lits : aucun impact

Vitesse maximale de la bande : 1 000 fpm (5,0 m/sec)

Applications : étanchéité de la zone de chargement étendue

Lit de barres d'impact de glissement Flexco (EZSB-I)

- Utilise des rouleaux d'impact Flexco CoreTech dans la section centrale
- Avec supports d'auge réglables à 20°, 35° or 45°
- Pour les applications à faible impact
- Recommandé pour les matériaux de moins de -4" à -6" (100–150 mm)
- Disponible avec un délai d'approvisionnement court

Plage des lits : jusqu'à 200 lb-ft (25 kg-m)

Vitesse maximale de la bande : 1 000 fpm (5,0 m/sec)

Applications : sable et gravier

Lit de barres d'impact Flexco pour applications standard (EZIB-L)

- Avec supports d'auge réglables à 20°, 35° or 45°
- Recommandé pour applications à faible impact
- Recommandé pour les matériaux de moins de 4" à 6" (100–150 mm)
- Disponible sur commande uniquement

Plage des lits : jusqu'à 200 lb-ft (25 kg-m)

Vitesse maximale de la bande : 1 000 fpm (5,0 m/sec)

Applications : sable et gravier

Lit de barres d'impact Flexco pour applications mi-lourdes (EZIB-M)

- Avec supports d'auge réglables à 20°, 35° or 45°
- Pour les applications à impact moyen
- Recommandé pour les matériaux de moins de 8" à 10" (203 mm–254 mm)
- Disponible sur commande uniquement

Plage des lits : 200 à 750 lb-ft (25 à 100 kg-m)

Vitesse maximale de la bande : 1 000 fpm (5,0 m/sec)

Applications : exploitation minière en roche dure, carrière de calcaire

Lit de barres d'impact DRX200

- La technologie Velocity Reduction Technology™ exclusive amortit les forces de rebond afin de réduire la dégradation et la perte de matière
- Recommandé pour les matériaux de moins de 4" à 6" (100–150 mm)
- Fonction Slide-Out Service™ pour faciliter la maintenance

Plage des lits : jusqu'à 200 lb-ft (25 kg-m)

Vitesse maximale de la bande : 1 000 fpm (5,0 m/sec)

Applications : sable et gravier

Lit de barres d'impact DRX750

- La technologie Velocity Reduction Technology™ exclusive amortit les forces de rebond afin de réduire la dégradation et la perte de matière
- Pour les applications à impact moyen
- Recommandé pour les matériaux de moins de 8" à 10" (200–250 mm)
- Offre un second niveau de soulagement de l'impact unique

Plage des lits : 200 à 750 lb-ft (25 à 100 kg-m)

Vitesse maximale de la bande : 1 000 fpm (5,0 m/sec)

Applications : exploitation minière en roche dure, carrière de calcaire

Lit de barres d'impact DRX1500

- La technologie Velocity Reduction Technology™ exclusive amortit les forces de rebond afin de réduire le déversement et la dégradation et la perte de matière
- Pour les applications à impact élevé
- Recommandé pour les matériaux de moins de 12" (305 mm)
- Les montants d'isolation fournissent un second niveau de réduction de la force d'impact

Plage des lits : 750 to 1 500 lb-ft (100 à 200 kg-m)

Vitesse maximale de la bande : 1 000 fpm (5,0 m/sec)

Applications : centrales thermiques, au charbon, installations de préparation du charbon, installations de déchargement

Les applications énumérées visent à déterminer celles pour lesquelles chaque lit de barres d'impact est largement utilisé, et de manière la plus efficace. Tenir compte de la taille de matériau, du poids des blocs et de la hauteur de chute avant de choisir un produit. Consultez Flexco afin d'évaluer les applications spécifiques et pour toute recommandation.

Lit de barres d'impact DRX3000

- La technologie Velocity Reduction Technology™ exclusive amortit les forces de rebond afin de réduire le déversement et la dégradation et la perte de matière
- Pour les applications dont le degré d'impact est extrême, qui requièrent une absorption maximale de l'énergie
- Les amortisseurs d'énergie d'impact dispersent une quantité considérable d'énergie d'impact
- Le système de fixation associé aux bavettes favorise une étanchéité latérale

Plage des lits : 1 500 à 3 000 lb-ft (200 à 400 kg-m)

Vitesse maximale de la bande : 1 000 fpm (5,0 m/sec)

Applications : n'importe quelle opération associant une taille de matériau importante et une hauteur extrême

Support de rouleau réglable

- Utilise des rouleaux Flexco CoreTech™
- À utiliser autour de la zone de chargement pour soulever la bande par rapport aux lits
- Supports d'auge réglables par incréments de 5°

Plage nominale pour les rouleaux : Rouleau CoreTech : aucun impact
Rouleau à impact CoreTech, - 200 ft-lb (25 kg-m)

Applications : utilisation entre deux lits Flexco.

Les applications énumérées visent à déterminer celles pour lesquelles chaque lit de barres d'impact est largement utilisé, et de manière la plus efficace.
Tenir compte de la taille de matériau, du poids des blocs et de la hauteur de chute avant de choisir un produit.
Consultez Flexco afin d'évaluer les applications spécifiques et pour toute recommandation.

Spécialement conçus pour créer une isolation efficace au niveau des points de charge sans endommager le revêtement supérieur de la bande, nos systèmes d'étanchéité constituent une solution intelligente pour améliorer le débit.

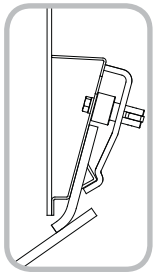

Système d'étanchéité Flex-Seal™

- Unité de confinement dynamique assurant une isolation complète de la zone de chargement
- Composants solides et résistants à la corrosion offrant une longue durée de vie
- Facile à installer et à entretenir

Taille du module : 4' (1 200 mm)

Taille de l'étanchéité : pour caoutchouc d'étanchéité de 6" (150 mm) de largeur et de 5/16"–3/4" (8–19 mm) d'épaisseur

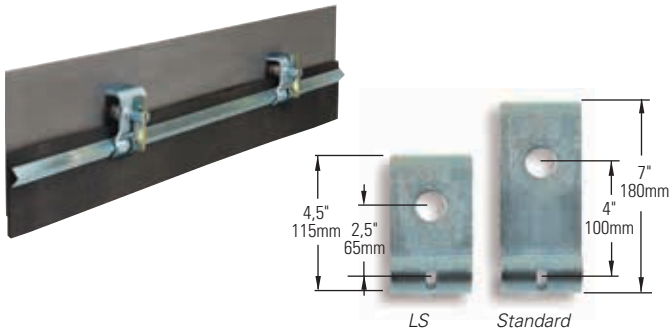

Panneaux latéraux d'étanchéité RMC1

- Installation facile d'entretien sans mauvaises surprises
- Une conception polyvalente lui permettant d'être installée sur les panneaux latéraux verticaux ou perpendiculaires
- Clavette anti-vibration
- Brides avec verrouillage par clavettes anti-vibration, et barre de serrage de 4' (1 200 mm)
- Option pour espace limité (LS) disponible

Taille du module : 4' (1 200 mm)

Pour des épaisseurs de bavette de 5/16"–3/4" (8–19 mm)

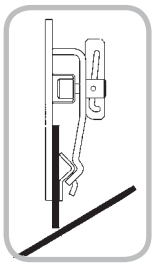

Panneaux latéraux d'étanchéité Flex-Lok™

- Applications lourdes
- Barre de rétention robuste maintenue en place par des brides de serrage afin de faciliter l'ajustement du caoutchouc d'étanchéité
- La goupille anti-vibration peut être déverrouillée avec un marteau
- Facile à installer et à entretenir
- Option Mini Flex-Lok™ disponible : hauteur totale de 5½" (40mm)

Taille du module : 6' (1 800 mm)

Pour bavette d'étanchéité, épaisseur de 5/16"–1" (8–25 mm)

Bolt-on PAL Pak

Weld-on PAL Pak

Paks PAL

- Panneaux latéraux d'étanchéité sûrs et faciles à installer
- Goupilles directement vissées ou soudées sur les panneaux latéraux
- La version vissée offre une solution sans soudure éliminant les risques liés aux étincelles
- Option pour espace limité (LS) disponible
- Brides de serrage mesurant 7"/180mm de hauteur (version LS de 4½"/115mm)

Pour bavette d'étanchéité, épaisseur 5/16"–3/4" (8–19 mm)

Il suffit de débrancher la goupille de verrouillage pour repositionner ou remplacer la jupe en caoutchouc. Puis appuyez sur pour vous ré-verrouiller en place.

Comment choisir le bon chasse-pierres

Lorsque vous choisissez un chasse-pierres afin d'empêcher la matière d'engorger la poulie de renvoi, vous devez tenir compte de l'endroit où vous souhaitez évacuer les débris.

Pour évacuer les matériaux d'un seul côté de la bande :
Choisissez le chasse-pierre diagonal RDP1.

Pour évacuer les matériaux des deux côtés de la bande :
Choisissez le chasse-pierres en V.

CHASSE-PIERRES FLEXCO

FONCTIONS ET APPLICATIONS

Flexco offre deux types de chasse-pierres évitant des dommages onéreux occasionnés aux poulies de renvoi et aux tendeurs par gravité, tout en raclant l'intérieur de la bande.

Chasse-pierres diagonal RDP1

- Evacue les débris d'un côté de la bande
- Lame inclinée unique créant une action de « spirale » efficace
- La position fixe élimine les problèmes de rebond et de vibration
- Adapté pour une utilisation à n'importe quel endroit sur le brin de retour
- Installation et remplacement de la lame simples et rapides

Vitesse maximale de la bande : 700 fpm (3,5 m/sec)

Largeur de la bande : de 18"–84" (450–2 100 mm)

Chasse-pierres en V

- Evacue simultanément les débris des deux côtés de la bande
- Conception inclinée de la lame qui élimine les débris et l'eau selon un mouvement spiralé
- Facile à installer et à entretenir
- S'adapte à presque toutes les structures de convoyeur
- Le manchon de serrage sur le nez permet un réglage précis lors de l'installation

Vitesse maximale de la bande : 1 000 fpm (5 m/sec)

Largeur de la bande : de 18"–96" (450–2 400 mm)

La lame inclinée unique (sur les modèles à chasse-pierres en V et en diagonale) élimine rapidement les matériaux de la bande en un mouvement spiralé, améliorant ainsi le raclage du brin de retour.

VOTRE PROBLÈME : PATINAGE
NOTRE SOLUTION : GARNISSAGE DE TAMBOUR

Comment choisir le bon produit de garnissage

Pour sélectionner le bon garnissage de tambour, veillez à prendre en compte les conditions environnementales autour du tambour :

- État de la bande, à savoir si elle est humide ou sèche
- Entretien nécessaire entre le garnissage collé ou soudé
- Durée d'usure attendue du garnissage

Utilisez le tableau suivant pour déterminer le garnissage Flexco qui correspond le mieux à vos besoins.

Critères	Flex-Lag® caoutchouc			Flex-Lag® céramique			Flex-Lag® Weld-On™	
	Applications légères	Bandes lisses	Motif losanges	Motif losanges	Semi-céramique	Tout céramique	Motif losanges en caoutchouc	Tout céramique
Épaisseur totale*	1/4" (6 mm)	3/8"–1" (10–25 mm)	3/8"–1" (10–25 mm)	1/2" (12 mm)	5/8" (15 mm)	1/2" (12,7 mm)	9/16" (14 mm)	5/8" (15 mm)
Largeur de la bande*	Toutes les largeurs	Toutes les largeurs	Toutes les largeurs	Toutes les largeurs	18"–84" (450–2 100 mm)	18"–84" (450–2 100 mm)	18"–72" (450–1 800 mm)	18"–72" (450–1 800 mm)
Diamètre de tambour minimal	2" (50 mm)	12" (300 mm)	12" (300 mm)	12" (300 mm)	12" (300 mm)	12" (300 mm)	16" (400 mm)	16" (400 mm)
Frottement sec	Très bon	Excellent	Très bon	Très bon	Excellent	Excellent	Très bon	Excellent
Frottement humide	Moyen	Moyen	Bon	Très bon	Excellent	Excellent	Bon	Excellent
Frottement humide/boueux	—	Moyen	Moyen	Bon	Très bon	Très bon	Moyen	Très bon
Durée d'usure	Bon	Bon	Bon	Très bon	Excellent	Best	Bon	Best
Facilité d'installation	Bon	Bon	Bon	Bon	Bon	Bon	Best	Best
Rainures de drainage	Non	Oui						
FRAS (Fire Resistant Anti-Static, résistant au feu et antistatique)	Non	Disponible						
Mélange de caoutchouc	SBR							
Dureté (Shore A)	68 +/- 3							
Mélange de céramique	—	—	—	Al_2O_3	Al_2O_3	Al_2O_3	—	Al_2O_3
Couverture en céramique	—	—	—	13 %	39 %	80 %	—	74 %
Température de fonctionnement	5° à 185° F (-15° à 85° C)							

**Autres épaisseurs et largeurs disponibles sur commande spéciale. Pour le garnissage à souder, l'épaisseur inclut la plaque de support.*

Critères		Flex-Lag® caoutchouc			Flex-Lag® céramique			Flex-Lag® Weld-On™	
		Applications légères	Bandes lisses	Motif losanges	Motif losanges	Semi-céramique	Tout céramique	Motif losanges en caoutchouc	Tout céramique
Diamètre de tambour	<20" (<500 mm)	OK	3/8" 10 mm	3/8" 10 mm	1/2" 12 mm	5/8" 15 mm	1/2" 12 mm	OK	OK
	20" à 32" (500 à 800 mm)	Non entraîneur uniquement	3/8" à 1/2" 10 mm à 12 mm	3/8" à 1/2" 10 mm à 12 mm	1/2" 12 mm	5/8" 15 mm	1/2" 12 mm	OK	OK
	32" à 48" (800 à 1 200 mm)	—	1/2" à 3/4" 12 mm à 20 mm	1/2" à 3/4" 12 mm à 20 mm	1/2" à 5/8" 12 mm à 15 mm	5/8" 15 mm	1/2" à 5/8" 12 mm à 15 mm	OK	OK
	>48" (>1 200 mm)	—	5/8" à 1" 15 mm à 25 mm	5/8" à 1" 15 mm à 25 mm	5/8" à 1" 15 mm à 25 mm	5/8" *à* 1" 15 mm *à* 25 mm	5/8" à 1" 15 mm à 25 mm	OK	OK
Carcasse textile	Low (<500 PIW)	OK	3/8" à 1/2" 10 mm à 12 mm	3/8" à 1/2" 10 mm à 12 mm	1/2" 12 mm	5/8" 15 mm	1/2" 12 mm	OK	OK
	Medium (500 à 1 000 PIW)	Non entraîneur uniquement	1/2" à 5/8" 12 mm à 15 mm	1/2" à 5/8" 12 mm à 15 mm	1/2" 12 mm	5/8" 15 mm	1/2" 12 mm	OK	OK
	High (1 000 à 2 000 PIW)	—	5/8" à 3/4" 15 mm à 20 mm	5/8" à 3/4" 15 mm à 20 mm	5/8" à 1" 15 mm à 25 mm	5/8" *à* 1" 15 mm *à* 25 mm	5/8" à 1" 15 mm à 25 mm	—	—
Carcasse métallique	Medium (ST500 à ST3 150)	—	1/2" à 3/4" 12 mm à 20 mm	1/2" à 3/4" 12 mm à 20 mm	1/2" à 3/4" 12 mm à 20 mm	5/8" *à* 3/4" 15 mm *à* 20 mm	1/2" à 3/4" 12 mm à 20 mm	—	—
	High (ST3 500 à ST5 400)	—	3/4" à 1-1/4" 20 mm à 30 mm	3/4" à 1-1/4" 20 mm à 30 mm	5/8" à 1-1/4" 15 mm à 30 mm	5/8" *à* 1-1/4" 15 mm *à* 30 mm	5/8" à 1-1/4" 15 mm à 30 mm	—	—

Les articles en rouge sont disponibles sur demande spéciale.

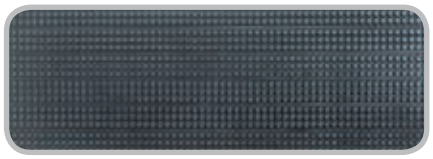

Garnissage en caoutchouc pour applications légères

- Spécialement conçu pour les tambours de 2" (50mm) de diamètre.
- L'humidité est canalisée entre les picots qui soutiennent et maintiennent la bande et offrent une excellente traction.
- Disponible en SBR et nitrile blanc

Largeur de la bande : toutes les largeurs

Garnissage en caoutchouc pour bandes lisses

- Contribue à éviter le patinage de la bande dans des environnements secs.
- Offre une meilleure surface de contact en comparaison avec des garnissages de formes différentes.
- Les rainures horizontales canalisent l'eau et les débris tout en offrant une meilleure interaction dynamique avec la bande en comparaison avec un garnissage à feuille.

Largeur de la bande : toutes les largeurs

Garnissage en caoutchouc avec motif losanges

- Le motif en losanges présente un design bidirectionnel pour des caractéristiques supérieures d'évacuation de l'eau.
- Les rainures horizontales offrent une deuxième méthode pour disperser l'eau et les débris hors du garnissage.
- Bonnes performances pour des applications sèches et humides.

Largeur de la bande : toutes les largeurs

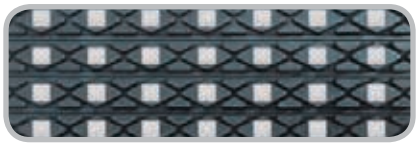

Garnissage en céramique avec motif losanges (couverture de 13 % des carreaux)

- Un grand carreau de céramique est moulé dans la section en losange, offrant un coefficient de friction accru par rapport au caoutchouc avec motif losanges.
- Présente également un design bidirectionnel pour des caractéristiques supérieures d'évacuation de l'eau.
- Utilise les avantages d'un produit en céramique à moindre coût pour des applications légères ou mi-lourdes.

Largeur de la bande : toutes les largeurs

Garnissage en céramique, applications mi-lourdes (couverture de 39% des carreaux)

- Constitué de plaquettes de céramique individuelles moulées dans un caoutchouc à haute dureté pour une excellente résistance à l'abrasion.
- Excellentes performances pour des applications sèches ou humides et très bonnes performances pour des applications boueuses.
- Les picots de céramique moulés s'enfoncent dans la partie inférieure de la bande pour augmenter la traction.
- Excellent frottement pour des bandes à tension moyenne.

Largeur de la bande : de 18"–84" (450–2 100 mm)

Garnissage intégral en céramique (couverture de 80 % des carreaux)

- Constitué de centaines de carreaux en céramique moulés dans un support en caoutchouc durable pour offrir la meilleure résistance à l'abrasion de sa catégorie.
- Performances les plus homogènes dans des applications sèches, humides ou boueuses.
- Les picots de céramique moulés s'enfoncent dans la partie inférieure de la bande pour augmenter la traction.
- Idéal pour des bandes à forte tension.

Largeur de la bande : de 18"–84" (450–2 100 mm)

Garnissage en caoutchouc à souder

- Conception à souder pour une installation sur site rapide.
- La disposition des dents des engrenages protège les racleurs sur le tambour contre le broutage et l'usure prématurée.
- Le motif en losanges présente un design bidirectionnel pour des caractéristiques supérieures d'évacuation de l'eau.
- Bonnes performances pour des applications sèches et humides.

Diamètre de tambour minimal : 16" (400 mm)

Largeur de la bande : de 18"–72" (450–1 800 mm)

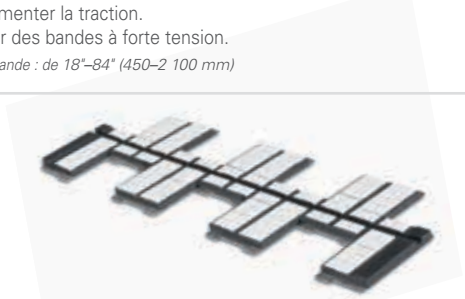

Garnissage en céramique à souder (couverture de 74 % des carreaux)

- Conception à souder pour une installation sur site rapide.
- La disposition des dents des engrenages protège les racleurs sur le tambour contre le broutage et l'usure prématurée.
- Constitué de centaines de carreaux en céramique moulés dans un support en caoutchouc durable.
- Performances les plus homogènes dans des applications sèches, humides ou boueuses.
- Les picots de céramique moulés s'enfoncent dans la partie inférieure de la bande pour augmenter la traction.

Diamètre de tambour minimal : 16" (400 mm)

Largeur de la bande : de 18"–72" (450–1 800 mm)

Pour déterminer les bonnes quantités en fonction de la taille de tambour, utilisez la calculatrice de garnissage sur www.flexco.com.

ADHÉSIFS DE GARNISSAGE DE TAMBOUR FLEXCO

Les adhésifs Flex-Lag® constituent un système de collage à froid en deux parties spécifiquement conçu pour être utilisé pour l'adhésion caoutchouc sur caoutchouc et caoutchouc sur métal. En outre, les adhésifs Flex-Lag sont produits sans utiliser de chlorurofluorurocarbones (CFC). Ils permettent un collage excellent tout en utilisant la quantité minimale de ciment et d'apprêt grâce à un haut degré d'adhésion pendant l'installation et après le durcissement.

Apprêt correspondant spécifiquement à l'adhésif *pour une résistance de collage optimale*

Adhésif et mélange activateur dans un bidon : bidon contenant 1 dose *pour simplifier la commande, le stockage et la préparation*

Collage extrêmement résistant

- Facile à commander et à utiliser
- Respectueux de l'environnement, sans chlorurofluorurocarbones (CFC)
- Compatible avec tous les produits de garnissage par collage à froid Flexco

Utilisez les tableaux suivants pour déterminer les quantités à commander en fonction de la taille du tambour.

Chaque bidon d'adhésif Flex-Lag est mélangé avec un bidon d'activateur Flex-Lag. Reportez-vous au tableau d'utilisation ci-dessous pour calculer le nombre de bidons nécessaires pour votre tambour. Pour les tailles ne figurant pas dans le tableau, veuillez contacter le service clientèle de Flexco pour obtenir de l'aide.

ADHÉSIF 0,8 L / ACTIVATEUR 40 g *(1 bidon : bidon contenant une dose de mélange)*

Diamètre du tambour		Largeur frontale																				
po		10	14	18	22	26	30	34	38	42	46	50	54	58	62	66	70	74	78	82	86	90
	mm	254	356	457	559	660	762	864	965	1067	1168	1270	1372	1473	1575	1676	1778	1880	1981	2083	2184	2286
8	203	1	1	1	1	1	1	1	1	2	2	2	2	2	2	2	2	2	2	3	3	3
12	305	1	1	1	1	1	2	2	2	2	2	2	3	3	3	3	3	3	3	4	4	4
16	406	1	1	1	2	2	2	2	2	3	3	3	3	3	4	4	4	4	4	5	5	5
20	508	1	1	2	2	2	2	3	3	3	3	4	4	4	4	5	5	5	5	6	6	6
24	610	1	2	2	2	2	3	3	3	4	4	4	5	5	5	5	6	6	6	7	7	7
28	711	1	2	2	2	3	3	3	4	4	5	5	5	6	6	6	7	7	7	8	8	8
32	813	2	2	2	3	3	4	4	4	5	5	6	6	6	7	7	8	8	8	9	9	10
36	914	2	2	3	3	3	4	4	5	5	6	6	7	7	8	8	8	9	9	10	10	11
40	1016	2	2	3	3	4	4	5	5	6	6	7	7	8	8	9	9	10	10	11	11	12
44	1118	2	2	3	4	4	5	5	6	6	7	7	8	9	9	10	10	11	11	12	12	13
48	1219	2	3	3	4	4	5	6	6	7	7	8	9	9	10	10	11	12	12	13	13	14
52	1321	2	3	3	4	5	5	6	7	7	8	9	9	10	11	11	12	13	13	14	15	15
56	1422	2	3	4	4	5	6	6	7	8	9	9	10	11	11	12	13	14	14	15	16	16
60	1524	2	3	4	5	5	6	7	8	8	9	10	11	11	12	13	14	14	15	16	17	17

APPRÊT 0,75 L

Diamètre du tambour		Largeur frontale																				
po		10	14	18	22	26	30	34	38	42	46	50	54	58	62	66	70	74	78	82	86	90
	mm	254	356	457	559	660	762	864	965	1067	1168	1270	1372	1473	1575	1676	1778	1880	1981	2083	2184	2286
8	203	1	1	1	1	1	1	1	1	1	1	1	1	1	1	1	1	1	1	1	1	1
12	305	1	1	1	1	1	1	1	1	1	1	1	1	1	1	1	1	1	1	1	1	1
16	406	1	1	1	1	1	1	1	1	1	1	1	1	1	1	1	1	1	1	1	1	1
20	508	1	1	1	1	1	1	1	1	1	1	1	1	1	1	1	1	1	1	1	1	1
24	610	1	1	1	1	1	1	1	1	1	1	1	1	1	1	1	1	1	1	1	1	1
28	711	1	1	1	1	1	1	1	1	1	1	1	1	1	1	1	1	1	1	1	1	1
32	813	1	1	1	1	1	1	1	1	1	1	1	1	1	1	1	1	1	1	1	1	1
36	914	1	1	1	1	1	1	1	1	1	1	1	1	1	1	1	1	1	1	1	1	2
40	1016	1	1	1	1	1	1	1	1	1	1	1	1	1	1	1	1	1	1	2	2	2
44	1118	1	1	1	1	1	1	1	1	1	1	1	1	1	1	1	1	2	2	2	2	2
48	1219	1	1	1	1	1	1	1	1	1	1	1	1	1	1	1	2	2	2	2	2	2
52	1321	1	1	1	1	1	1	1	1	1	1	1	1	1	2	2	2	2	2	2	2	2
56	1422	1	1	1	1	1	1	1	1	1	1	1	1	2	2	2	2	2	2	2	2	2
60	1524	1	1	1	1	1	1	1	1	1	1	1	2	2	2	2	2	2	2	2	2	2

SERVICES DE FLEXCO

Inspection, installation et entretien

Où que vous soyez dans le monde, votre exploitation est desservie par Flexco. Que ce soit au moyen de nos ressources formées en usine et certifiées Flexco ou de nos partenaires distributeurs formés, nous sommes à vos côtés pour vous permettre de maximiser votre retour sur investissement en s'assurant que les produits Flexco sont correctement spécifiés, installés ou entretenus.

Le fait d'installer et d'entretenir correctement les produits est un élément crucial afin d'obtenir les résultats optimaux pour lesquels nos produits sont conçus. Flexco met un point d'honneur à s'assurer que vous avez accès aux ressources permettant à coup sûr aux produits d'aller au-delà de vos attentes.

Évaluations des convoyeurs

En bénéficiant d'un examen par des tiers, votre système de convoyeur peut se montrer un moyen efficace d'identifier les problèmes de performance, d'entretien et de sécurité pouvant être critiques pour minimiser les périodes d'immobilisation et maximiser votre productivité.

Le programme d'évaluation de Flexco permet de répondre en amont aux problèmes des convoyeurs à bande avant qu'ils n'engendrent des réparations coûteuses et des périodes d'immobilisation non prévues. En se concentrant sur les problèmes tels que la perte de matière, les résidus, le patinage de bande et le déport, les spécialistes Flexco enregistreront leurs résultats et fourniront à votre exploitation une recommandation complète sur le système, en identifiant les besoins immédiats et en suggérant les futures réparations à faire.

Formation

Flexco propose des programmes de formation dans le monde entier qui sont flexibles, dans le but de répondre à vos besoins et à vos exigences. Nos programmes vont des interventions sur site pour la formation d'une équipe de maintenance aux invitations à participer à une formation dans nos 10 centres de formation Flexco répartis dans le monde entier. Notre programme Flexco University complet permet d'acquérir les connaissances et les compétences requises pour permettre un fonctionnement toujours efficace de vos bandes, en dosant l'apprentissage en classe et sur le terrain afin de fournir un programme éducatif détaillé et approfondi. Nous utilisons une large variété d'outils, comme les showrooms mobiles ou les convoyeurs de démonstration pour donner de la valeur à nos formations.

Collaborez avec Flexco pour tous vos besoins en matière de convoyeur à bande.

Partners Plus

FAITES CONFIANCE À VOS PARTENAIRES EN MATIÈRE DE PRODUCTIVITÉ

Les distributeurs ***Partners Plus*** de Flexco sont des partenaires stratégiques qui ont été agréés pour fournir des installations et un service d'une qualité inégalable afin de venir compléter les meilleurs produits du marché. Les distributeurs Partners Plus sont également agréés par Flexco pour diagnostiquer les problèmes, recommander des solutions et partager leurs connaissances étendues afin d'aider les exploitations à entretenir leurs systèmes de convoyeur à bande et à maximiser l'efficacité et le débit.

Moins de 5 % de tous les distributeurs Flexco sont des distributeurs Partners Plus autorisés, car il s'agit d'une distinction spéciale attribuée aux distributeurs s'étant engagés à fournir les compétences requises pour obtenir cette distinction. Pour obtenir une telle certification, les employés de nos partenaires distributeurs reçoivent une formation complète, apprennent à spécifier, installer, entretenir et dépanner correctement les produits Flexco. Une formation continue leur est offerte tout au long de l'année afin de s'assurer qu'ils sont pleinement à jour des offres et des dernières innovations de Flexco. Chaque partenaire est certifié de nouveau chaque année de participation au programme.

Nos distributeurs Partners Plus sont directement identifiables par la présence de ce logo sur le moteur de recherche de distributeurs de notre site Internet. Avec plus de 30 partenaires répartis dans plus de 15 pays, ce programme en pleine expansion qui épaule Flexco avec des experts locaux et soutient les opérations dans leur région nous permet de collaborer afin de réponde à leurs besoins en matière de productivité.

Nous travaillons ensemble pour trouver la meilleure solution.

Les distributeurs Partners Plus sont formés pour être des experts de la spécification, de l'installation et du dépannage des produits Flexco, vous garantissant ainsi de bénéficier des performances optimales de votre investissement.

Nous avons une connaissance étendue de l'industrie.

Notre expérience pratique de l'industrie nous procure une vision profonde de vos demandes de productivité, défis d'entretien et exigences de sécurité, et bien plus encore. Nous fournissons nos services dans le monde entier pour les industries du charbon, des agrégats, des matériaux en vrac et d'exploitation minière. Notre présence internationale ainsi que l'expertise de nos distributeurs Partners Plus locaux nous permettent d'étoffer les services dont vous bénéficiez, en travaillant activement à répondre à vos demandes et à vos besoins spécifiques qui peuvent être propres à votre exploitation ou industrie.

Nous sommes engagés pour garantir la sécurité et la qualité.

Chez Flexco, Nous ne sélectionnons que les produits les meilleurs et les plus durables qui existent, et nos services et notre assistance répondent au même niveau d'exigence. C'est pour cette raison que nous avons développé le programme Partners Plus ; pour offrir un programme de services de qualité et cohérent capable d'égaler le niveau de qualité de nos produits.

De la même manière que nos produits sont conçus en gardant à l'esprit la sécurité, la formation de nos distributeurs Partners Plus place toujours la sécurité au tout premier plan.

Nous proposons une large gamme de produits compatibles.

En plus de proposer des produits de convoyeur à bande de haute qualité, nous fournissons également, par l'intermédiaire de notre programme Partners Plus, une assistance et des services de haute qualité, à la hauteur de nos produits.

Rendez-vous sur notre site Internet ou prenez contact avec votre distributeur local pour en savoir plus.

ISO 9000 REGISTERED
2525 Wisconsin Avenue • Downers Grove, IL 60515-4200 • USA
Tel: (630) 971-0150 • Fax: (630) 971-1180 • E-mail: info@flexco.com

Visitez le site Web **www.flexco.com** pour découvrir d'autres sites et produits de Flexco.

©2017 Flexible Steel Lacing Company. 06/06/17. Pour renouveler une commande : X4168

FLEXCO

Partners in Productivity