940 系列
输送带切割机

切割更安全、更智能，而非更困难

在输送带上完成维修的速度关系到企业能否按时交付。940 系列输送带切割机在设计时考虑到了工作场所的安全性，可确保您的工作环境安全，同时修复效果持久有效。此外，如果将使用 Flexco 输送带维护工具的成本与因输送带维修和维护事故而损失的时间和金钱进行比较，选择是显而易见的。不要让意外事故导致输送带停滞，对您的业务利润造成损失。使用 Flexco 的高质量工具，为您的输送带维护流程提供更安全、更具赢利性的解决方案。

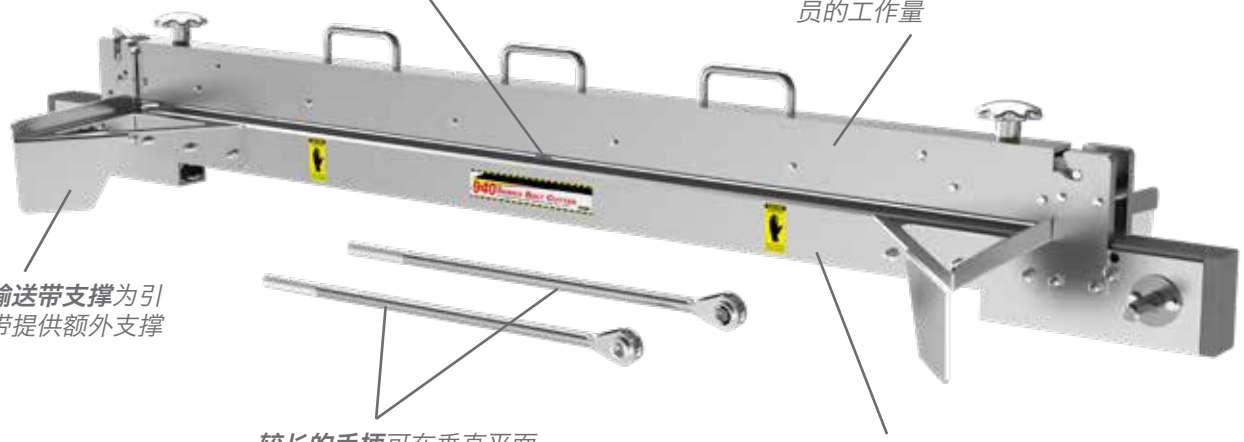

特点与优势

- **准确、一致的切割。**正确切割成直角的输送带可防止跑偏和接头失效，从而延长输送带的使用寿命并降低维护成本。
- **比工具刀更安全。**防止操作人员在输送带切割过程中被刀刃割伤，最大限度减少意外受伤的危险，并加快维修速度。
- **适用于各种类型的输送机。**940 系列输送带切割机适用的输送带厚度为 13 mm 至 37 mm（1/2" 至 1-7/16"），输送带类型包括较薄的 PVC/PVG 和橡胶输送带（不包括钢缆）。
- **快捷的带夹功能。**通过在垂直方向对齐夹梁，夹梁可以更容易地下降入位。
- **易于使用的 8 点式手柄。**只需将两个旋钮转动几下，即可获得足够的夹紧压力。
- **便携。**搬运手柄可方便您进行搬运。

940 系列
输送带切割机

订购信息					
输送带宽度		订购编号	产品代码	重量	
mm	in.			Kg.	Lb.
1200	48	940-1200	30412	28.89	63.7
1600	64	940-1600	30413	33.74	74.4
1800	72	940-1800	30415	36.46	80.4
2000	80	940-2000	30416	38.37	84.6
2400	96	940-2400	30417	42.18	93.0
备用刀片组件		940CBK	30419	0.06	0.14

铝含量		
铝合金型号	百分比 (%)	
	Mg 镁	Ti 钛
5052-H32	0.05	2.2-2.8
6061-T6	0.15	0.80-1.2
6063-T5	0.10	0.45-0.90

非常适合与 Flexco® XP™ 工具配合使用
Flexco® XP™ 针式带扣系统

气动钉扣工具

XP™ 手动钉扣工具

液压钉扣工具

接头顺滑、平整，可兼容输送带清扫器和其他输送机组件。

要了解 Flexco 其他分公司和产品或查找授权经销商，请访问 **www.flexco.com**。

©2023 Flexible Steel Lacing Company。08-30-23。W1735